planika

MANUEL D'UTILISATION ET D'INSTALLATION

Stella Automatic

G20/G25 (gaz naturel) G30/G31 (propane-butane/propane)

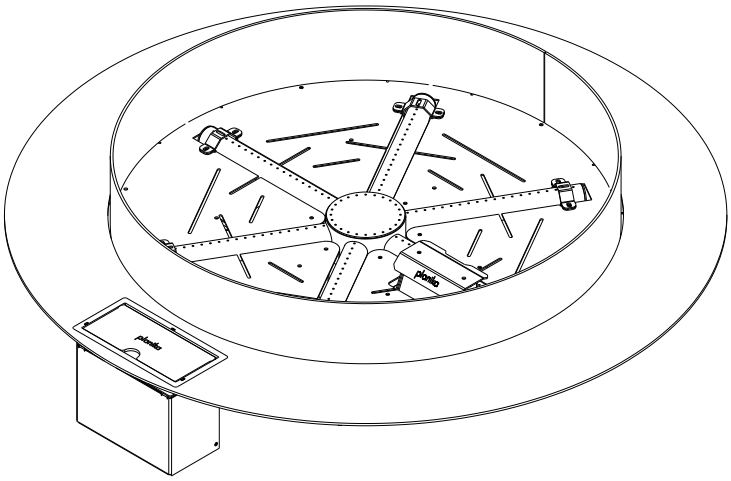

Stella Automatic 600, 800

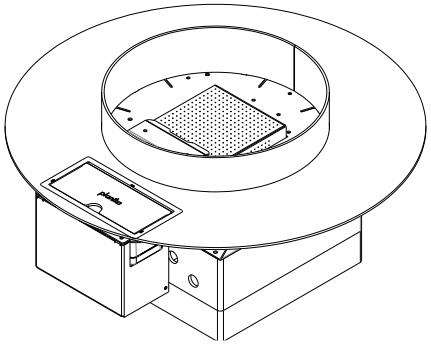

Stella Automatic 500

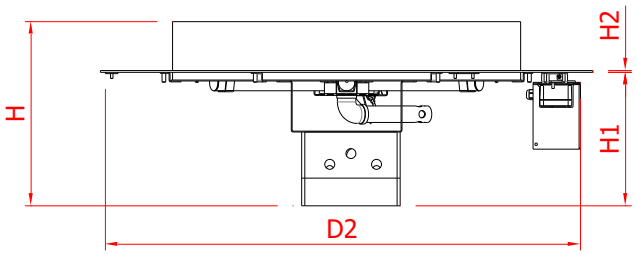

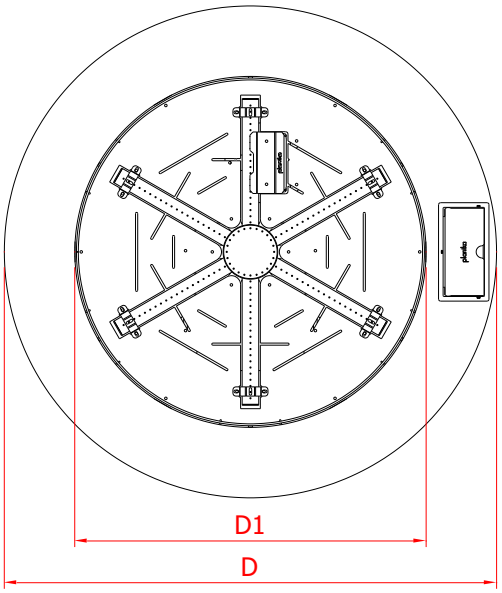

	Hmm]	H1 [mm]	H2 [mm]	D [mm]	D1 [mm]	D2 [mm]
Stella Automatic 500	279	237	3	500	271	484
Stella Automatic 600	279	217	3	600	371	584
Stella Automatic 800	300	217	3	800	571	784

IL EST OBLIGATOIRE DE LIRE ET DE CONSERVER CE MANUEL D'INSTRUCTIONS.

TABLE DES MATIÈRES

1. INTRODUCTION 3
2. CONSIGNES DE SÉCURITÉ 4
   2.1. Consignes de sécurité concernant l'utilisation de la bouteille de gaz 5
3. INSTALLATION 6
   3.1. Contenu de la boîte 6
   3.2. Déballage et installation 6
4. MONTAGE 7
   4.1. Instructions pour la conception d'une cavité pour la cheminée 8
   4.2. Montage de la bouteille de gaz 8
5. INSTALLATION DE LA LIAISON DE GAZ 10
   5.1. Raccordement au gaz naturel 10
   5.2. Raccordement et remplacement de la bouteille de gaz (version GPL) 10
   5.3. Remplacement du régulateur de pression (Version GPL) 13
6. INSTRUCTIONS D'UTILISATION 14
   6.1. Configuration du code de signalisation 14
   6.2. Remplacement des piles 15
   6.3. Télécommande 15
      6.3.1. Allumer et éteindre le feu 16
      6.3.2. Mode veille (flamme pilote) 16
      6.3.3. Réglage de la hauteur de la flamme 17
      6.3.4. Hauteur de flamme directement à la position minimale 17
      6.3.5. Hauteur de flamme directement jusqu'à la position maximale 17
      6.3.6. Retour Automatic au pilote 17
      6.3.7. Arrêt Automatic 18
   6.4. Écran tactile 18
7. ESSAIS 19
   7.1. Vérification des fuites de gaz 19
   7.2. Vérification de l'aspect de la flamme 19
8. ENTRETIEN ET MAINTENANCE 19
   8.1. Test et nettoyage 19
9. DÉPANNAGE 20
10. SERVICE 20
11. CARACTÉRISTIQUES TECHNIQUES 21
12. GARANTIE 21
13. COORDONNÉES DU FABRICANT 21

1. INTRODUCTION

Le foyer Automatic Stella est un appareil décoratif à gaz à effet combustible destiné uniquement à une utilisation en extérieur. Il est obligatoire de prendre connaissance du manuel d'installation et du manuel d'utilisation ci-dessous avant de s'engager dans l'installation et l'utilisation du foyer Automatic Stella. Ce manuel doit être conservé en lieu sûr pendant toute la durée de vie de l'appareil.

La société Planika conçoit et fabrique des appareils à gaz qui répondent aux normes de qualité et de sécurité les plus élevées. L'appareil est doté du marquage CE, ce qui signifie qu'il répond aux exigences essentielles du Règlement (UE) 2016/426 relatif aux appareils à gaz et à la norme EN 778:2010.

Chaque foyer à gaz fabriqué par Planika est soumis à un contrôle de qualité en usine, au cours duquel il subit des tests de sécurité rigoureux. Les matériaux de la plus haute qualité utilisés pour sa production garantissent à l'utilisateur un fonctionnement fluide et fiable de l'appareil.

L'appareil est livré avec le manuel d'instructions et la notice de montage. La notice de montage fournit les informations nécessaires pour installer l'appareil de manière à ce qu'il fonctionne correctement et en toute sécurité. De plus, vous pouvez y trouver des données techniques sur l'appareil, des informations sur son entretien et les éventuelles pannes qui peuvent survenir, ainsi que leurs causes possibles et la manière de les résoudre.

AVERTISSEMENT! L'appareil doit être installé par un installateur certifié et qualifié en chauffage au gaz et en électricité et possédant toutes les qualifications requises par la législation locale. Le non-respect de la condition ci-dessus peut entraîner l'annulation de la garantie.

Déclaration de conformité CE

Nous déclarons par la présente que la conception et la construction d'un appareil de chauffage au gaz fabriqué par **Planika Sp. z oo (dont le siège social est situé à Bydgoskich Przemysłowców 10 85-862 Bydgoszcz, Pologne**) répondent aux exigences essentielles contenues dans la Directive et l'Ordonnance sur les appareils à gaz.

Produit : Appareil à gaz à effet de combustion décoratif et brûleur atmosphérique,

Type : Galion

Règlement : 2016/426/UE

Normes : PN-EN 778 : 2010 ; PN-EN 437:2019-03 ; PN-EN 60335-2-102

Modèle	Foyer Galio	GALIO 700-950	GALIO 1000-1150	GALIO 1200-1550	GALIO 1600-2150	GALIO 2200-2500
Taper	VEGA/400	SIGA/01	SIGA/02	SIGA/03	SIGA/04	SIGA/05
Série de type	VEGA/400/W/M	SIGA/01/F/H	SIGA/02/F/H	SIGA/03/F/H	SIGA/04/F/H	SIGA/05/F/H

L'organisme notifié : l'Institut du pétrole et du gaz - Institut national de recherche (rue Lubicz 25 A, 31-503 Cracovie, numéro d'unité : 1450) a effectué et délivré le 09.10.2018 le certificat n° GAR1450CT0048 pour les appareils mentionnés ci-dessus.

Le système de contrôle qualité de l'entreprise garantit que les appareils fabriqués en série répondent aux exigences essentielles des directives et règlements applicables ainsi qu'aux normes qui y sont contenues. Cette déclaration est annulée si des modifications sont apportées à l'appareil sans le consentement écrit préalable de Planika.

PREZES ZARZĄDU
Jarosław Dąbrowski

Brzoza 10.10.2018

Président du Conseil d'Administration

Jarosław Dąbrowski

2. CONSIGNES DE SÉCURITÉ

- **Lire les instructions avant utilisation. Conserver les instructions pour référence ultérieure.**
- À utiliser uniquement à l'extérieur. L'utilisation de cet appareil dans des espaces clos est DANGEREUSE et INTERDITE
- La Stella Automatic n'est pas un appareil autonome et est destinée à être hébergée.
- Le montage de l'appareil doit tenir compte de son démontage sans problème en cas de maintenance.
- Ne démarrez pas l'appareil avant qu'il ne soit placé en toute sécurité dans le boîtier préparé.
- Le foyer Automatic Stella doit être installé et contrôlé chaque année conformément au manuel d'installation ci-dessous ainsi qu'aux lois nationales et locales en vigueur concernant la sécurité du gaz (installation et utilisation).
- Il faut évaluer si les données figurant sur la plaque signalétique du produit correspondent au type de gaz et à la pression locale.
- Ne pas modifier la structure de l'appareil ou ses éléments scellés ni les réglages par défaut du foyer Stella Automatic.
- Ne pas placer de blocs d'imitation supplémentaires ni de fragments de charbon incandescent sur le brûleur ou dans la chambre de combustion.
- Une grille ou une fente d'aération est nécessaire à la base du boîtier. Un appareil sans grille ou fente d'aération fonctionnera de manière incorrecte, ce qui risque d'endommager l'appareil ou de provoquer un incendie.
- Un extincteur à CO2 ou à poudre doit être placé à proximité de l'appareil.
- Lors du premier allumage, la cheminée Stella Automatic doit être allumée à puissance maximale pendant quelques heures afin que les éléments acquièrent la température correcte et que les restes de peinture, de laque et de lubrifiant s'évaporent.
- Ne déplacez pas l'appareil pendant qu'il fonctionne.
- Le foyer Automatic Stella a été conçu à des fins décoratives. La surface du foyer Automatic Stella (y compris les vitres en option) peut devenir chaude (jusqu'à 100 degrés Celsius).

AVERTISSEMENT!: Les parties de l'appareil facilement accessibles peuvent être très chaudes. Tenez les enfants éloignés de l'appareil.

- Certaines variantes de boîtier de l'appareil peuvent nécessiter l'installation d'écrans en verre trempé supplémentaires (fournis séparément).
- Installer le foyer loin de matériaux inflammables.
- Lorsque le foyer Automatic Stella est allumé, il ne doit pas être exposé à la pluie.
- Lorsqu'il n'est pas utilisé, le Stella Automatic doit être protégé des conditions atmosphériques et la vanne principale de la bouteille de gaz doit être fermée.
- Toutes les pièces du foyer Automatic Stella sont fabriquées dans un matériau résistant aux taches.
- Ne laissez jamais une Stella Automatic allumée sans surveillance.
- La cheminée Stella Automatic doit être installée dans un endroit inaccessible aux enfants, aux personnes non autorisées ou aux animaux afin que le contact direct avec la flamme ou les parties chaudes de l'appareil soit impossible.
- En cas de vent fort, le foyer Stella Automatic doit être immédiatement éteint et il faut attendre que le vent fort passe.
- En cas de détection de fuites de gaz, le foyer ainsi que la vanne principale de la bouteille de gaz doivent être fermés.
- Après utilisation, fermez le robinet de la bouteille de gaz.
- L'environnement d'eau de mer salée accélère le processus de corrosion et contribue aux dommages causés aux cheminées

2.1. Consignes de sécurité concernant l'utilisation de la bouteille de gaz

- Utilisez uniquement le type de gaz et la pression spécifiés par le fabricant.
- Les bouteilles de gaz doivent toujours être placées en position verticale – pendant l'utilisation et le transport.
- Conservez toujours la bouteille de gaz dans un endroit facilement accessible pour permettre son arrêt immédiat.
- Changer la bouteille de gaz dans un endroit bien aéré, loin de toute source d'inflammation (bougie, cigarettes, autres appareils produisant une flamme).
- Ne pas obstruer les orifices de ventilation du boîtier du cylindre.
- En cas de fuite de gaz, l'appareil ne doit pas être utilisé ou, s'il est allumé, l'alimentation en gaz doit être coupée et l'appareil doit être examiné et réparé avant d'être réutilisé.
- Pendant le processus d'installation, ne laissez pas une flamme nue ou tout objet enflammé atteindre la bouteille de gaz.
- La bouteille de gaz doit être à une distance d'au moins 1,5 mètre du foyer Automatic Stella.
- Les fuites doivent être détectées à l'aide d'un liquide de nettoyage et d'eau. Si des bulles se forment à la surface, cela signifie qu'il existe une fuite.
- Utilisez toujours un régulateur de pression entre la bouteille de gaz et l'appareil. Remplacez le régulateur de pression tous les 5 ans. Les pressions autorisées sont : 30 mbar, 37 mbar (recommandé), 50 mbar. Utilisez uniquement des régulateurs conformes à la norme européenne EN16129.
- Utiliser uniquement des raccords de raccordement au gaz homologués et certifiés. Remplacer le raccord tous les 2 ans.
- Contrôler le flexible au moins une fois par mois et à chaque changement de bouteille. S'il présente des signes de fissures, de fendillement ou d'autres détériorations, il doit être remplacé par un nouveau flexible de même longueur et de qualité équivalente.
- Ne pas raccorder la bouteille de gaz directement à l'appareil sans régulateur.
- Le tube ou le tuyau flexible doit être changé dans les intervalles prescrits.
- Utilisez uniquement le type de gaz et le type de bouteille spécifiés dans ces instructions
- Le lien élastique reliant le gaz au foyer doit être éloigné des bords tranchants et des surfaces chaudes. Évitez de plier et de tordre le lien élastique sur toute sa longueur.
- N'oubliez pas que la bouteille de GPL doit être stockée dans un endroit bien ventilé. Le gaz GPL est plus lourd que l'air et son accumulation près de la surface peut générer un mélange explosif.
- Le boîtier dans lequel la bouteille de GPL est (éventuellement) placée doit être doté d'une ventilation appropriée. Le boîtier doit être doté d'une fente de ventilation supérieure au-dessus du haut de la bouteille (d'une surface d'au moins 1/100 de la surface de la base du boîtier) et d'une fente de ventilation inférieure (d'une surface d'au moins 1/50 de la surface de la base du boîtier).
- La bouteille de gaz doit être fermée si le foyer n'est pas utilisé.
- Le remplissage des bouteilles de gaz doit être confié à des stations de remplissage de gaz certifiées.
- Le remplacement des bouteilles vides par des bouteilles pleines doit être effectué uniquement dans des endroits autorisés.

3. INSTALLATION

3.1. Contenu de la boîte

- 1x foyer au gaz complet
- 1x télécommande et 2x piles AAA
- 4 piles AA
- Sachet de pierres décoratives (quantité selon la longueur de la cheminée)
- 1x raccord de gaz en caoutchouc de 4 mètres – installé (uniquement version GPL)
- 1x régulateur de pression (37 mbar) – installé (uniquement version GPL)
- 1x manuel d'installation et d'utilisation
- 1x clé Allen

3.2. Déballage et installation

- Le contenu des boîtes doit être soigneusement déballé du film mousse.
- Retirez les sacs contenant des pierres décoratives du réservoir du brûleur et placez-les loin de celui-ci.
- Retirez le polystyrène placé sur l'appareil.
- Vérifiez l'exhaustivité des éléments avec la liste du contenu.
- Assurez-vous que l'insert ni ses éléments n'ont pas été endommagés pendant le transport (si c'est le cas, prévenez le fournisseur).
- Installez la cheminée Stella Automatic dans le boîtier préparé et réalisé selon les spécifications.
- Les pierres décoratives doivent être dispersées uniformément autour du réservoir afin de recouvrir entièrement le brûleur de la cheminée.

ATTENTION ! Les pierres ne doivent pas recouvrir ni être placées à l'intérieur du dispositif protégeant l'unité d'allumage.



Fig. 1 – Emplacement des pierres décoratives

- Dans le cas de Stella Automatic alimenté au gaz naturel, pour obtenir une image optimale de la flamme, recouvrir le brûleur d'une seule couche de pierres décoratives en laissant quelques espaces découverts d'environ 10 cm.



Fig. 2 – Emplacement des pierres décoratives sur le brûleur

- Si tous les points ont été complétés conformément aux instructions, la bouteille de gaz peut maintenant être connectée.
- L'appareil doit être utilisé avec les pierres décoratives fournies par le fabricant. L'utilisation sans pierres est interdite.

4. MON JOUR

ATTENTION ! Tous les éléments situés au dessus du foyer doivent être constitués de matériaux non inflammables.

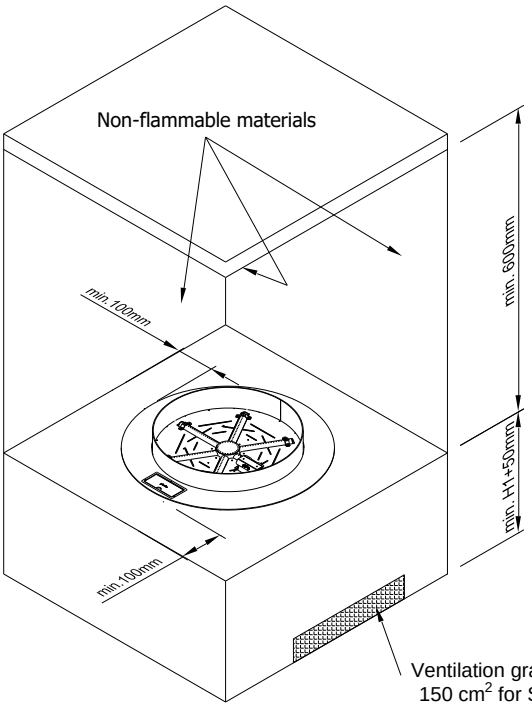

Ventilation grate or slot with ventilation area of minimum 150 cm^2 for Stella Automatic 500, 600 and 300cm^2 for Stella Automatic 800

Conformément aux mesures de sécurité incendie, aucun objet inflammable ne doit être en contact direct avec l'appareil ni dans un rayon d'un mètre du feu. De plus, Planika déconseille de placer des objets sensibles à la chaleur au-dessus du foyer, car cela pourrait réduire leur durée de vie. Planika ne sera pas responsable des dommages causés par des objets sensibles à la chaleur installés au-dessus du feu.

- Les dimensions du boîtier doivent être choisies selon les plans techniques. La grille ou la fente d'aération - avec une surface d'aération d'au moins 150 cm2 pour Stella Automatic 500 et 600, 300 cm2 pour Stella Automatic 800 - doit être placée au point le plus bas de la cavité. Veuillez noter que si cela n'est pas possible, il faut installer un drainage supplémentaire pour évacuer l'eau de la cavité.
    - Si une hotte est placée au-dessus du brûleur, elle doit être constituée de matériaux non inflammables et une distance minimale de 60 cm de la surface du brûleur doit être respectée.

ATTENTION ! Si le boîtier est dépourvu de hotte diagonale au-dessus du brûleur, il faut se rappeler que toutes les surfaces à l'intérieur du boîtier exposées au contact de l'air chaud doivent être constituées de matériaux non inflammables.

- Il n'est pas permis d'utiliser un appareil qui n'est pas abrité d'une manière ou d'une autre.

4.1. Instructions pour concevoir une cavité pour la cheminée

WARNING

Cavity has to be made with ventilation grate located on the lowest point as on below scheme.
It is required for cooling the device and water drainage.

- Lors de la préparation de la cavité, assurez-vous que la surface sur laquelle l'insert est placé est bien nivelée.
- La surface inférieure de la cavité doit être réalisée avec une inclinaison minimale de 5 % pour permettre à l'eau de s'écouler.

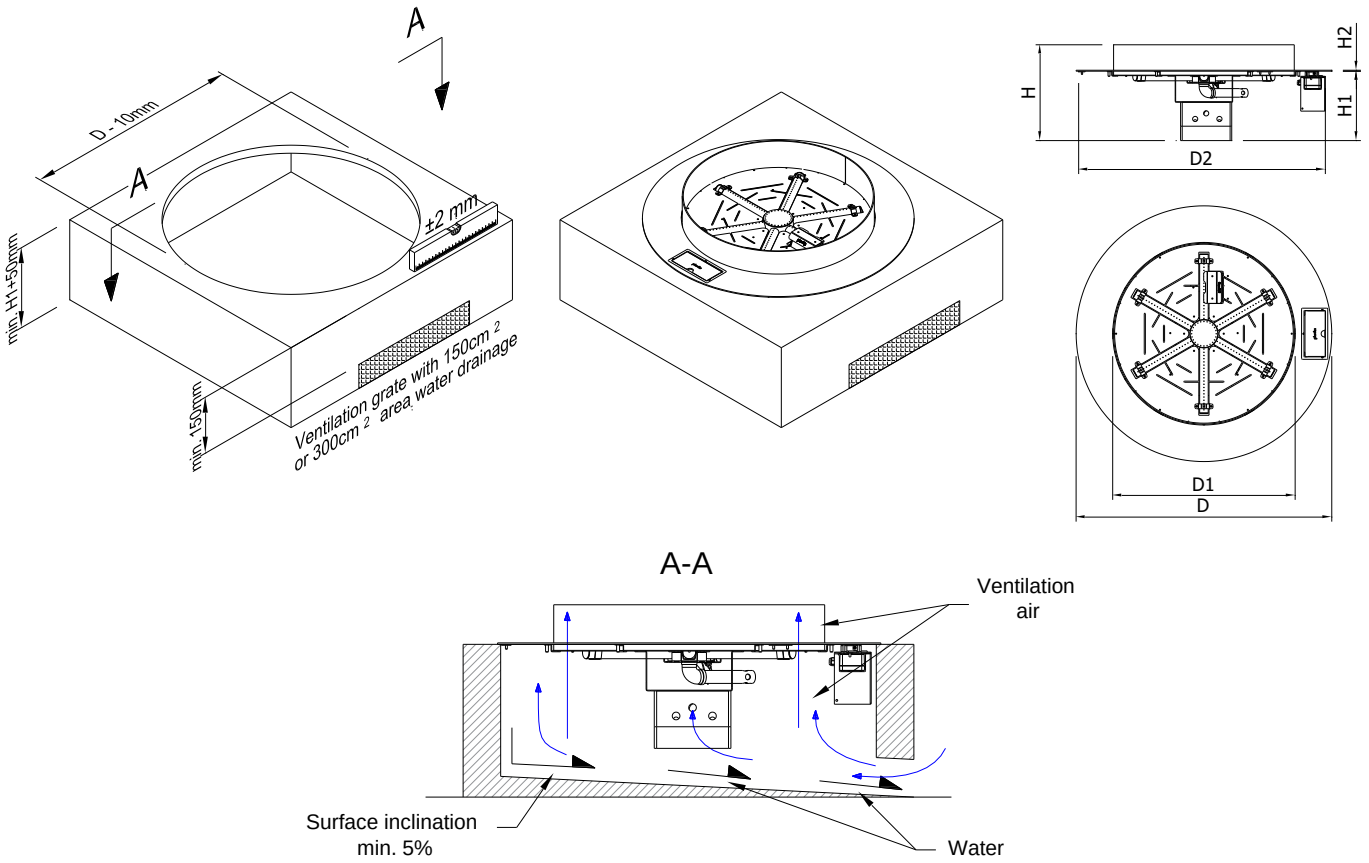

Fig. 3 – Mesures de la cavité des unités

4.2. Montage de bouteille de gaz

ATTENTION ! Dans le **cas de la version GPL,** il est indispensable de réaliser sur le côté du boîtier une fente où sera placé l'insert pour le raccordement du gaz et le régulateur de pression.

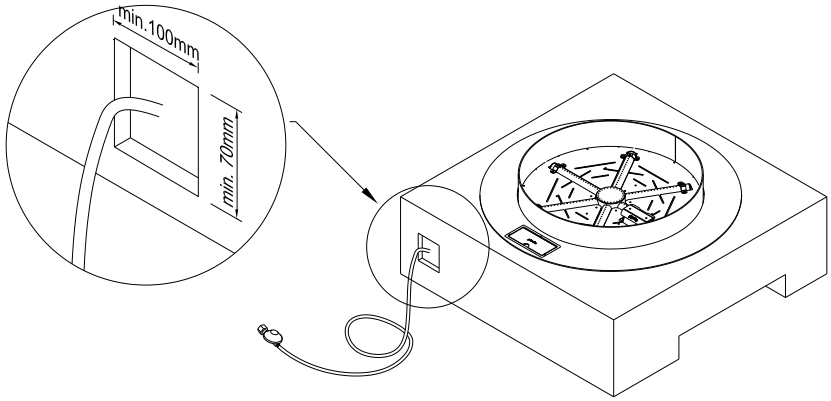

Fig. 4 – Installation pour unité de type GPL

Le raccord de gaz fixé à l'appareil permet de placer la bouteille de gaz à une distance maximale de 3 mètres du panneau de commande connecté, mais il ne peut pas être placé à moins de 1,5 mètre de l'appareil.

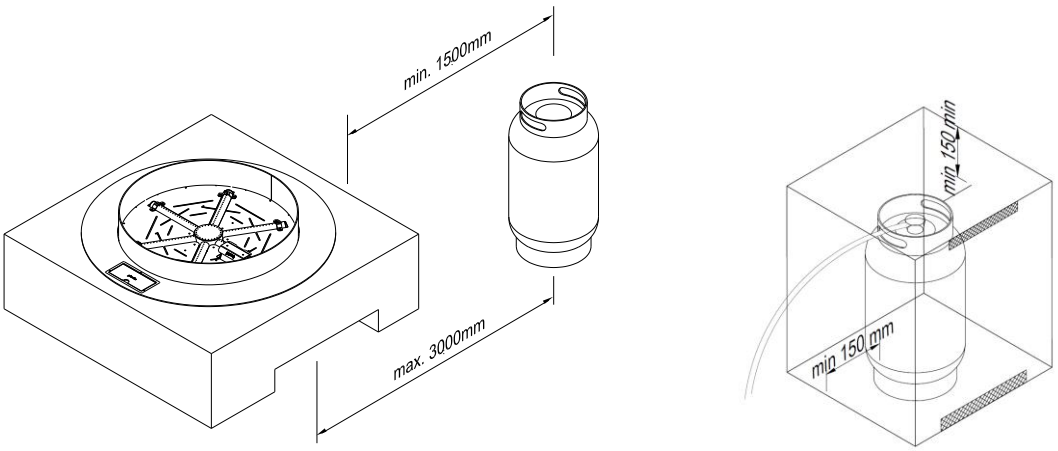

Fig. 5 – Emplacement de la bouteille de gaz et du boîtier supplémentaire

- Le boîtier optionnel pour la bouteille de gaz ne peut pas être étanche à l'air et doit être correctement ventilé. Le boîtier doit être doté d'une fente d'aération supérieure au-dessus du haut de la bouteille (d'une surface d'au moins 1/100 de la surface de la base du boîtier) et d'une fente d'aération inférieure (d'une surface d'au moins 1/50 de la surface de la base du boîtier). Les dimensions du boîtier peuvent varier pour s'adapter à différents types et dimensions de bouteilles de gaz, mais elles doivent également être suffisantes pour une installation sans problème de la bouteille de gaz.
- Après vous être assuré que l'appareil a été correctement installé, familiarisez-vous avec le manuel d'utilisation ci-joint.
- Vous ne pouvez démarrer l'appareil qu'après avoir pris connaissance du manuel d'utilisation et avoir correctement fixé le raccord de gaz.
- Si à l'avenir il s'avère nécessaire de retirer l'insert du boîtier, cela ne peut être fait que lorsque l'appareil est éteint et refroidi et que la vanne de la bouteille de gaz est fermée.
- Conservez ce manuel d'instructions pendant toute la durée de vie de l'appareil.

4.3. Installation optionnelle

Vous pouvez éventuellement finir le boîtier avec n'importe quel matériau non combustible tel que la pierre. Pour ce faire, dévissez le volet de l'ensemble du panneau de commande à l'aide de la clé Allen fournie avec le produit (2 vis sur les côtés), préparez des trous dans le matériau de finition de taille appropriée et assemblez le volet à l'aide d' un adhésif non combustible .

Assurez-vous que le foyer ne soit pas alourdi par le poids du matériau de finition. Le matériau de finition doit permettre de retirer facilement le foyer en cas de problème d'entretien.

	Stella 500	Stella 600	Stella 800
X [mm]	16	16	21
Y [mm]	192	243	347

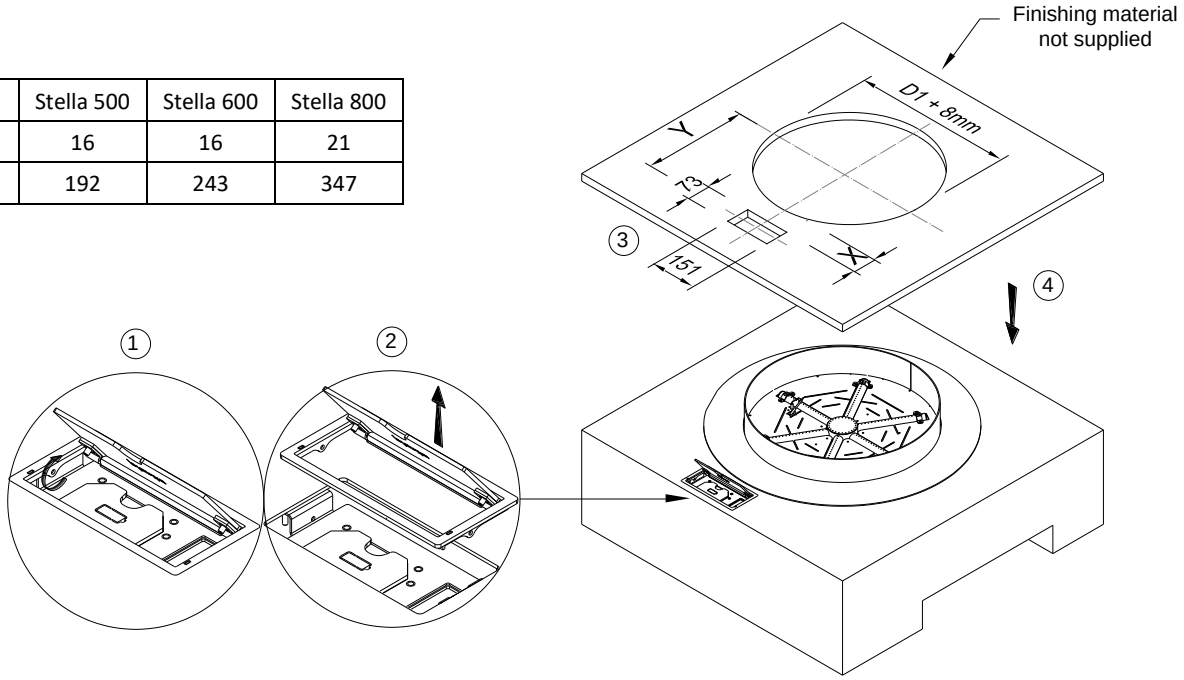

Fig. 6 – Installation optionnelle

5. INSTALLATION DE LA LIAISON AU GAZ

AVERTISSEMENT! Le montage et l'entretien doivent être effectués par un professionnel qualifié, une entreprise ou le fournisseur de gaz.

Avant de procéder au raccordement de la bouteille de gaz au foyer, toutes les activités relatives au placement et à l'installation corrects du Stella Automatic doivent déjà être effectuées. Placez le raccord de gaz loin des bords chauds ou tranchants et assurez-vous qu'il n'est pas tordu.

5.1. Raccordement au gaz naturel

Tout d'abord, assurez-vous que le dispositif de raccordement est conçu pour fournir un gaz adapté au type placé dans l'installation de gaz. Toutes les informations nécessaires concernant les paramètres souhaités du gaz se trouvent sur la plaque signalétique de l'appareil. Avant de raccorder l'alimentation en gaz, il est nécessaire de les souffler pour éliminer les limaille de métal restantes et autres contaminants de l'intérieur. Le système de contrôle Automatic du gaz doit être protégé de l'humidité et de la poussière. Ces facteurs peuvent causer des dommages irréparables aux composants individuels. Le tuyau d'alimentation en gaz du foyer doit être équipé d'un robinet à boisseau sphérique d'un diamètre recommandé de 1/2 pouce. Les éléments individuels de l'installation de gaz ne peuvent pas être scellés à l'aide de ruban Téflon ou de ruban PTFE.

La vanne de gaz sur la conduite de gaz doit être installée conformément aux réglementations nationales en vigueur. Avant de raccorder le gaz, assurez-vous que les conduites de gaz et les raccords ne sont pas sales. Le raccordement au gaz est réalisé avec un filetage extérieur 3/8". En ce qui concerne le raccordement au gaz, les exigences suivantes doivent être respectées :

• Vous devez utiliser le tuyau de gaz avec les bonnes dimensions, afin qu'il n'y ait pas de perte de pression.

• La vanne à gaz à bille doit être installée dans un endroit facilement accessible et porter le marquage CE nécessaire.

5.2. Raccordement et remplacement de la bouteille de gaz (version GPL)

Le Stella Automatic est livré avec un raccord de gaz élastique qui, d'un côté, est relié à la valve de l'appareil et de l'autre au détendeur de 37 mbar (dans la version à visser) prêt à être connecté à la bouteille de gaz. Il faut contrôler la date d'expiration du détendeur ainsi que du raccord de gaz et, si nécessaire (par exemple : raccord cassé, coupé, rayé), remplacer les composants par des neufs conformément aux normes et standards nationaux.
Le foyer Automatic Stella peut fonctionner avec des bouteilles en métal ou en acier ou des bouteilles composites remplies de gaz propane-butane ou de gaz propane. Cet appareil est équipé d'un régulateur à visser avec une pression actuelle de 37 mbar. Il peut être remplacé par un régulateur à attache rapide avec un régulateur de pression de 37 mbar.
ATTENTION ! N'utilisez JAMAIS un raccordement de gaz instable ou un régulateur pour une autre pression de gaz.
Les bouteilles de gaz ont deux types de connecteurs :

- Raccord vissé : Le joint noir est l'élément le plus important. Vérifiez toujours si le joint est présent et qu'il n'a pas été endommagé lors du remplacement de la bouteille de gaz. Certains raccords sont dotés d'une molette pour les fixer en place tandis que d'autres nécessitent l'utilisation d'une clé. Serrez fermement (filetage à gauche). En utilisant l'outil, veillez à ne pas serrer trop fort le raccord car cela pourrait endommager le joint.
- Raccord rapide : ce type de raccordement ne nécessite aucun outil. Le réglage marche/arrêt du raccordement du gaz s'effectue à l'aide d'un interrupteur sur le régulateur ou sur un connecteur spécial. En cas d'utilisation d'un connecteur avec un régulateur fileté d'un ancien type, il faut particulièrement vérifier si l'écrou de raccordement est bien serré à l'aide d'une clé.

Raccordement de la bouteille de gaz

Connexion à visser	Déblocage rapide
1. Vérifiez si la valve de la bouteille est fermée en la tournant dans le sens des aiguilles d'une montre. 2. Retirez l'embout de protection et conservez-le pour une utilisation ultérieure.	1. Retirer l'embout de protection. N'utiliser aucun outil, laisser l'embout pendre librement.
3. Avant d'effectuer la connexion, vérifiez si le joint noir n'est pas endommagé. 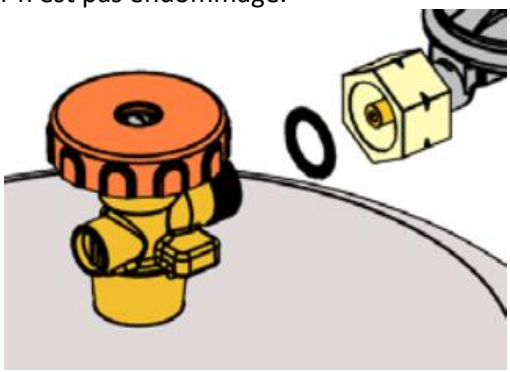	2. Assurez-vous que tous les robinets de l'appareil à gaz sont fermés et que l'interrupteur est en position OFF. 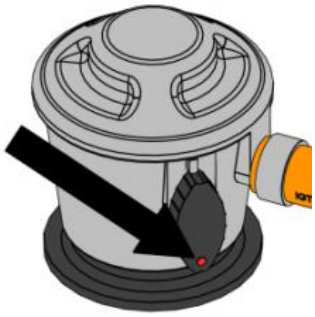
4. Montez l'écrou de raccordement sur la bouteille à l'aide d'une clé appropriée ou du bouton de raccordement. (filetage à gauche) Ne laissez pas les connecteurs de la bouteille de gaz être fixés trop fermement. 	3. Placez le régulateur à démontage rapide sur la valve et appuyez fort dessus. Si l'interrupteur est correctement éteint, vous entendrez un clic caractéristique. 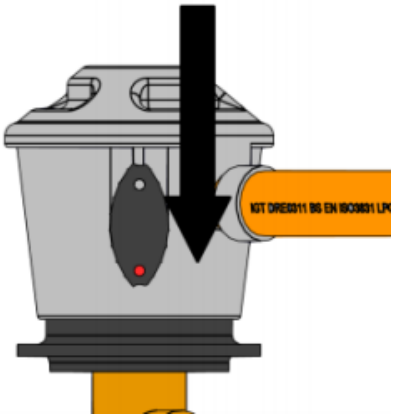
5. Lorsque le débit de gaz est requis, tournez la valve de la bouteille dans le sens inverse des aiguilles d'une montre. 	4. Pour laisser entrer le gaz, tournez l'interrupteur en position ON (ou sur l'image de la flamme). 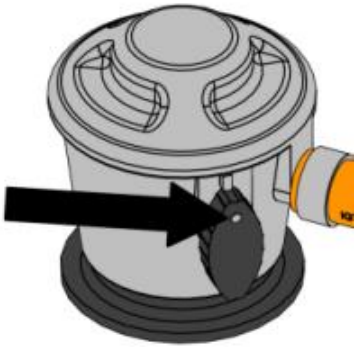

Tableau 1 – Raccordement de la bouteille de gaz

- Placer la bouteille de gaz à une distance correcte du foyer (minimum 1,5 mètre).

AVERTISSEMENT! Vérifiez l'étanchéité du raccordement au gaz. Si un élément indique la présence d'une fuite (par exemple une odeur de gaz caractéristique), fermez le robinet de la bouteille de gaz et ne mettez en aucun cas l'appareil en marche avant d'avoir éliminé la fuite.

- Après avoir éliminé la fuite, on peut rouvrir le robinet de la bouteille de gaz.

Déconnexion de la bouteille de gaz

Connexion à visser	Déblocage rapide
1. Éteignez le Stella Automatic – mettez-le en position OFF. Le brûleur principal et le brûleur pilote doivent être éteints.	
2. Tournez la valve de la bouteille en position OFF (dans le sens des aiguilles d'une montre). 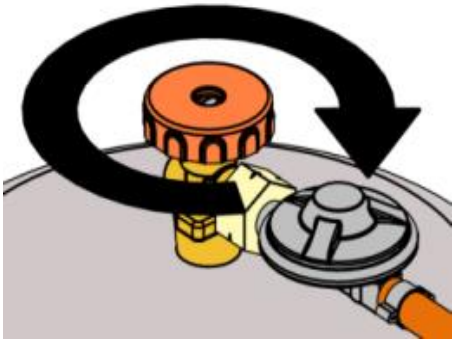	2. Mettez l'interrupteur en position OFF. 
3. NE JAMAIS démonter le régulateur (ou l'écrou de raccordement) lorsque la vanne de la bouteille est ouverte. 4. RETIRER le régulateur (ou l'écrou de raccordement) à l'aide d'une clé ou d'un bouton de raccordement. 	3. Retirez le régulateur à dégagement rapide en appuyant horizontalement sur l'interrupteur et en tirant simultanément l'ensemble du régulateur vers le haut. 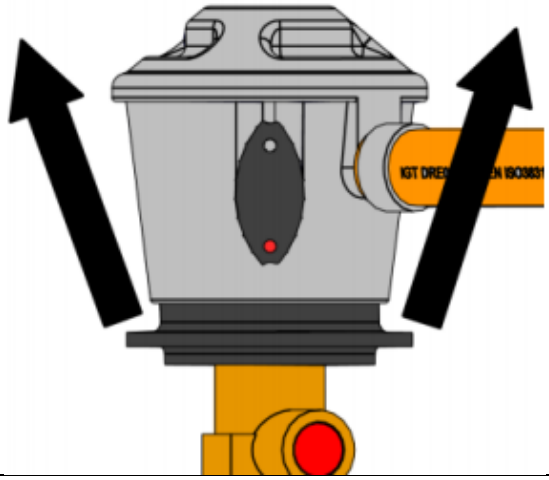
5. REMPLACEZ le dispositif de fermeture ou le bouchon de la bouteille vide ou partiellement pleine si elle n'est pas utilisée.	4. REMPLACEZ le bouchon de serrage sur une bouteille vide ou partiellement pleine si elle n'est pas utilisée.

Tableau 2 – Déconnexion de la bouteille de gaz

5.3. Remplacement du régulateur de pression (Version GPL)

1. Il est toujours nécessaire d'utiliser un régulateur de pression entre la bouteille de gaz et l'appareil. Remplacez le régulateur de pression tous les 5 ans. Pressions autorisées : 30 mbar, 37 mbar (recommandé), 50 mbar. Utilisez uniquement des régulateurs conformes à la norme européenne EN16129.
2. Éteindre l'appareil
3. Débrancher le régulateur de la bouteille de gaz (description ci-dessus).

	Connexion à visser	**Déblocage rapide**
4. Coupez le réducteur de pression connecté ou passez à l'étape 4.1. si vous avez un réducteur de pression avec raccord à pince.	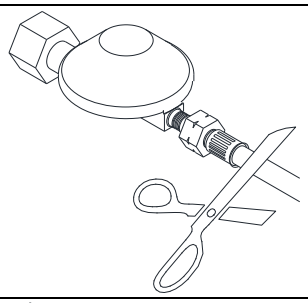	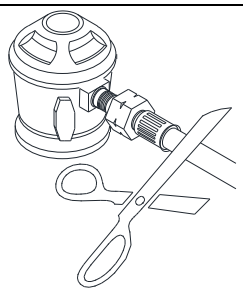
5. Remplacez le régulateur par un nouveau avec connexion à pince en fixant une nouvelle liaison sur le talon du régulateur.	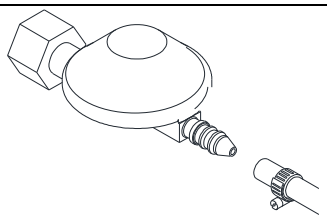	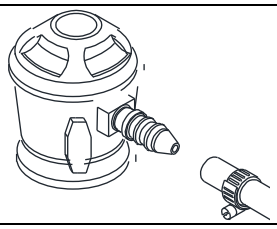
6. Déplacez la pince dans le talon	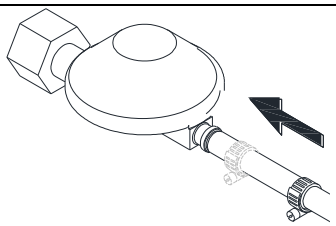	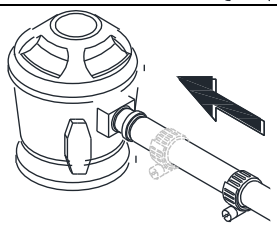
7. Serrez la pince avec un tournevis (philips) ou une clé plate. ATTENTION ! En cas de dommage visible sur la pince, remplacez-la par une neuve.	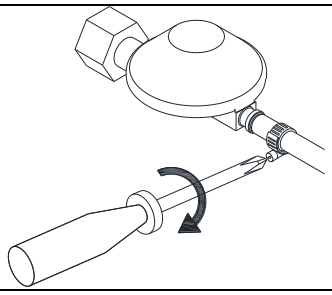	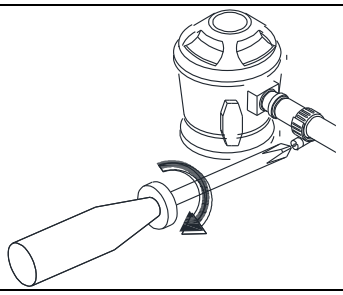

	Connexion à visser	**Déblocage rapide**
4.1. Desserrez la pince métallique à l'aide d'un tournevis (philips) ou d'une clé plate.	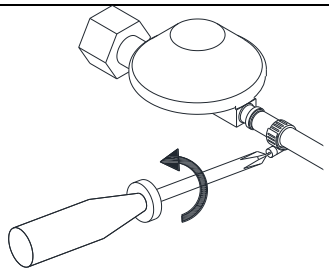	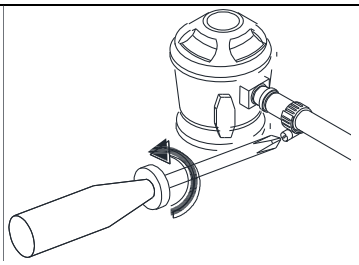
4.2. Éloignez la pince du bout du régulateur de gaz et passez à l'étape 5	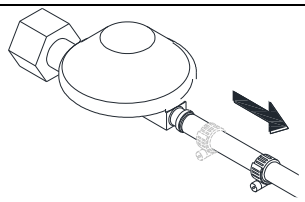	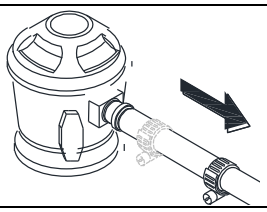

Tableau 3 – Remplacement du régulateur de pression

6. MODE D'EMPLOI

Le foyer Automatic Stella est équipé d'une vanne de commande à distance avec allumage intégré pour la flamme pilote. La hauteur de la flamme du brûleur principal peut être réglée de manière appropriée par un interrupteur mural (panneau tactile) ou une télécommande.

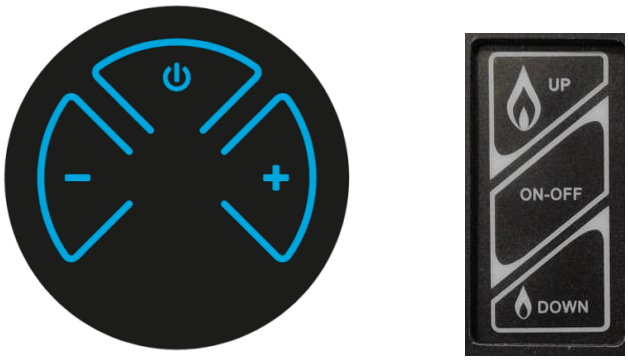

Fig. 7 - Émetteur portatif et interrupteur mural

6.1. Configuration du code de signalisation

Attention ! Il suffit de configurer le code de signalisation une seule fois. Il n'est pas nécessaire de le faire lors du changement des piles de l'émetteur portatif ou du récepteur. **L'appareil est livré déjà configuré (la télécommande est couplée au récepteur) et prêt à fonctionner.**

En cas de perte ou d'endommagement de l'émetteur portatif, le nouveau doit être programmé et le récepteur doit d'abord apprendre le code de signal de l'émetteur portatif avant la première utilisation :

- Appuyez sur le bouton « **RESET** » du récepteur et maintenez-le enfoncé jusqu'à ce que vous entendiez 2 bips. Relâchez le bouton « **RESET** » après le deuxième bip (un peu plus long). **Le récepteur est situé dans le boîtier à gaz gris sous l'insert.**

Appuyez dans les 20 secondes sur la touche **« - »** (petite flamme) de l'émetteur portatif jusqu'à ce que vous entendiez 2 bips courts. Le code de signalisation est maintenant réglé sur le récepteur. Si, en revanche, vous entendez un seul bip long, cela signifie que le réglage du code de signalisation a échoué ou que le câblage est mal connecté.

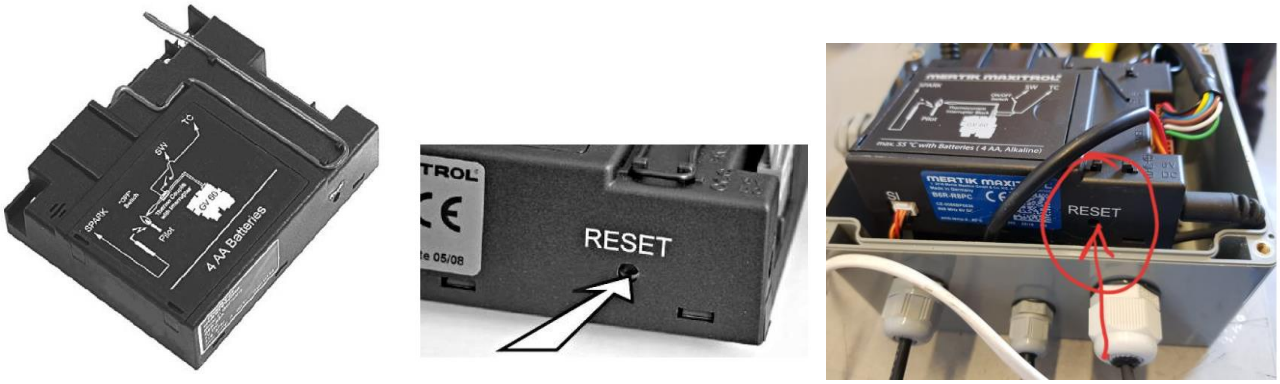

Fig. 8 - Bouton « RESET » du récepteur

6.2. Remplacement des piles

Si les piles sont mal insérées, l'électronique ou le système d'entraînement risquent d'être endommagés de manière irréparable. Ne remplacez les piles que lorsque l'appareil est complètement éteint.

REMARQUE : Si l'appareil est équipé d'une connexion 230 VCA, aucune pile n'est présente dans le récepteur ou dans le boîtier de piles.

- Les piles sont placées dans le support de piles situé sous le rabat sur la plaque supérieure du foyer.

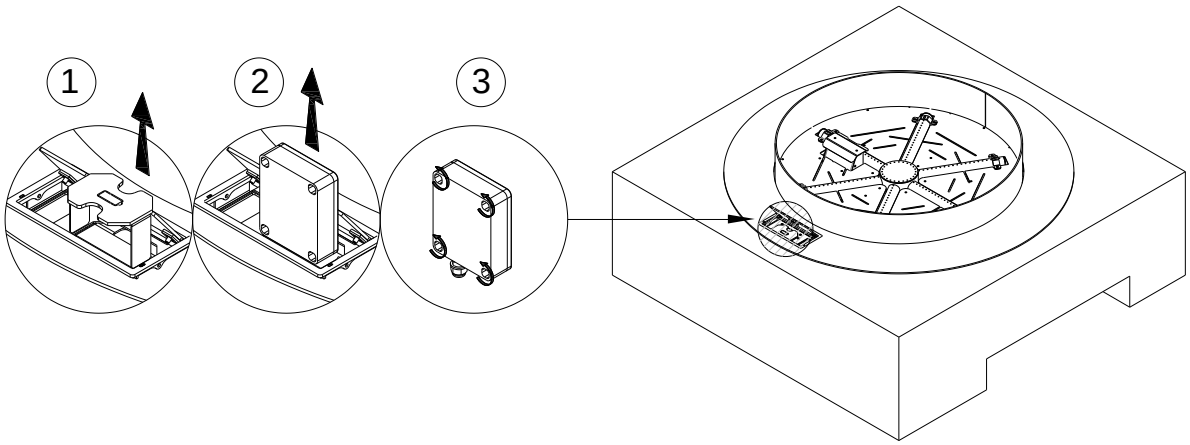

Fig. 9 – Remplacement des piles

- Pour remplacer les piles, ouvrez le volet situé sur la plaque supérieure du brûleur et retirez le couvercle, puis retirez le boîtier des piles et dévissez son couvercle. **AVERTISSEMENT !** N'oubliez pas de polariser correctement les piles lors du remplacement.
- Après avoir remplacé les piles, effectuez les mêmes étapes en sens inverse.

6.3. Télécommande

Stella Automatic peut être commandé par radiocommande. Celle-ci se compose d'un émetteur portatif et d'un récepteur. Le récepteur fait partie du bloc de commande du gaz.

- Connexions électriques et batteries :
  - Émetteur portatif : 2 piles AAA de 1,5 V
  - Récepteur : 4 piles AA 1,5 V ou 6 V CC

AVERTISSEMENT ! Sans utiliser d'adaptateur secteur, il est recommandé de remplacer les piles au début de chaque saison de chauffage. Les piles usagées ou déchargées doivent être retirées immédiatement. Si elles sont laissées dans l'appareil, les piles peuvent surchauffer, fuir et/ou exploser. N'exposez PAS les piles (y compris pendant le stockage) à la lumière directe du soleil, à une chaleur excessive, au feu, à l'humidité ou à un impact violent. Chacune de ces conditions peut entraîner une surchauffe, une fuite et/ou une explosion des piles. Les piles doivent être conservées dans les limites de température recommandées. Plage de température ambiante des piles : 32 °F à 131 °F [0 °C à 55 °C].

- Les piles de l'émetteur portatif ont une durée de vie d'environ un an. Nous vous recommandons d'utiliser des piles alcalines. Les piles rechargeables ne sont pas autorisées.
- Pour remplacer les piles :
  - Ouvrez le couvercle à l'arrière de la télécommande.
  - Retirez les piles du compartiment à piles.
  - Placez deux piles neuves de 1,5 V (type LR03 ou AAA) comme indiqué dans le compartiment à piles.
  - Fermez le couvercle

6.3.1. Allumer et éteindre le feu

Avant l'utilisation, assurez-vous que le bouton MANUEL de la vanne GV60 est en position **ON** , complètement dans le sens inverse des aiguilles d'une montre.

AVERTISSEMENT ! Lorsque la veilleuse est allumée, le moteur tourne Automaticment jusqu'à la hauteur de flamme maximale. Si la flamme de la veilleuse s'éteint pour une raison quelconque, attendez 5 minutes avant de tenter de la rallumer. Si la veilleuse ne reste pas allumée après plusieurs tentatives, tournez le bouton de la vanne principale sur **OFF.**

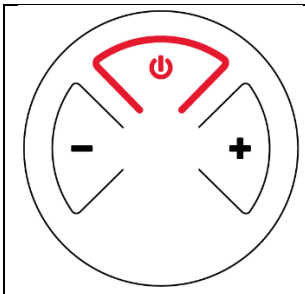

1. Ouvrez la vanne de la bouteille de gaz (ou la vanne d'alimentation en gaz de la conduite de gaz).

2. Appuyez sur le bouton jusqu'à ce que deux bips courts confirment que la séquence de démarrage a commencé ; relâchez le bouton.
3. Le gaz principal s'écoule une fois l'allumage du pilote confirmé.
4. Le combiné passe Automaticment en mode manuel après l'allumage du brûleur principal.

5. Appuyez sur le bouton et maintenez-le enfoncé pour éteindre **le** feu.

- Cela peut prendre quelques secondes pour allumer la flamme pilote, en particulier lorsque vous avez remplacé et installé une nouvelle bouteille de gaz GPL.
- Si la veilleuse ne s'allume pas après 3 tentatives d'allumage, fermez le robinet de gaz et contactez l'installateur.
- Une fois la veilleuse allumée, le brûleur principal doit s'allumer Automaticment dans les 10 secondes. Si ce n'est pas le cas, fermez immédiatement le robinet de gaz et prévenez l'installateur.
- Si le brûleur principal s'allume avec un bruit sec, fermez immédiatement le robinet de gaz et avertissez l'installateur.
- Si l'appareil ne doit pas être utilisé pendant un certain temps, veuillez fermer le robinet d'alimentation en gaz du tuyau de gaz (ou le robinet de la bouteille de gaz).

AVERTISSEMENT! Si la flamme pilote s'éteint pour une raison quelconque, attendez 5 minutes avant d'essayer de la rallumer.

AVERTISSEMENT!

- **Dans des conditions d'humidité élevée (pluie, brise, brouillard, rosée, etc.), il peut y avoir des problèmes temporaires lors de l'allumage du foyer. Il s'agit d'un phénomène normal lié à l'amortissement de l'élément d'allumage.**
- **Avant d'allumer le foyer, attendez que l'élément d'allumage soit complètement sec.**
- **Vous pouvez accélérer ce processus en soufflant de l'air comprimé sur la flamme pilote pour éliminer l'humidité accumulée. La flamme pilote correctement allumée se compose de 3 parties plus petites.**

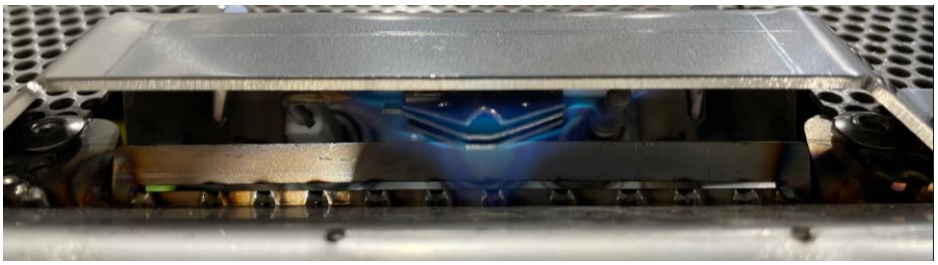

Fig. 10 – Éléments d'allumage

6.3.2. Mode veille (flamme pilote)

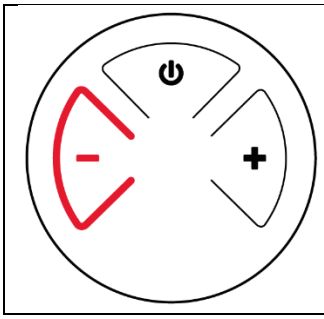

Maintenez le bouton **« - »** **enfoncé** pour régler l'appareil sur la flamme pilote. La flamme pilote reste allumée (position veille).

6.3.3. Réglage de la hauteur de la flamme

Après l'allumage, le brûleur règle Automaticment les flammes à la hauteur maximale.

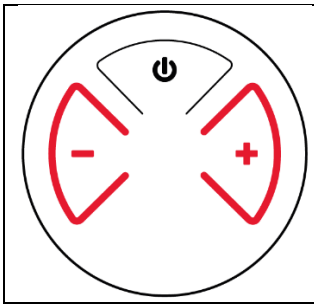	• Pour diminuer la flamme à un niveau élevé ou pour régler l'appareil sur la flamme pilote, appuyez et maintenez enfoncé le bouton **« - »** . • Pour augmenter la flamme, appuyez et maintenez enfoncé le bouton **« + »** .

6.3.4. Hauteur de flamme directement à la position minimale

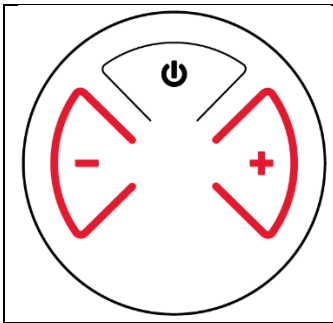	En appuyant deux fois sur le bouton **« - »,** les flammes diminuent Automaticment jusqu'à la position LOW **NOTE:** La flamme passe d'abord à feu vif avant de passer à feu doux.

6.3.5. Hauteur de flamme directement à la position maximale

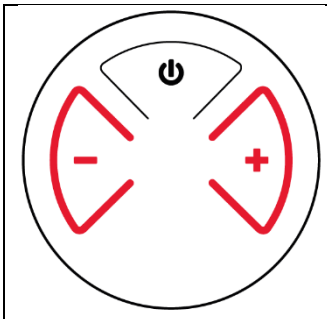	En appuyant deux fois sur le bouton **« + »** , les flammes augmentent Automaticment jusqu'à la position HAUTE **« + »** et maintenez -le enfoncé pour augmenter le niveau de flamme et allumer le brûleur depuis la position veille. **NOTE:** Si vous allumez le brûleur en appuyant sur le bouton, il doit s'allumer dans les 10 secondes. Si ce n'est pas le cas, fermez immédiatement le robinet de gaz et prévenez l'installateur.

6.3.6. Désactivation Automatic du pilote

3 heures sans fonction de communication

La vanne se transformera en flamme pilote s'il n'y a pas de communication entre le combiné et le récepteur pendant une période de 3 heures. Le feu continuera à fonctionner normalement lorsque la communication sera rétablie.

Surchauffe du récepteur

- Alimentation par adaptateur secteur : la vanne se transforme en flamme pilote si la température du récepteur est supérieure à 80 °C (176 °F). Si des piles sont installées dans le récepteur dans cette configuration, la température ne doit pas dépasser 60 °C.
- Alimenté par piles et/ou connecté au module V : La vanne tourne en position pilote si la température dans le récepteur est supérieure à 140 °F (60 °C).

REMARQUE : Lorsque la température du récepteur est inférieure à 140 °F (60 °C), le brûleur principal peut être allumé manuellement.

6.3.7. Arrêt Automatic

Compte à rebours

À la fin du compte à rebours, le feu s'éteint. Le compte à rebours ne fonctionne qu'en modes manuel, thermostatique et éco. Le compte à rebours maximum est de 9 heures et 50 minutes.

Récepteur à batterie faible

Lorsque la batterie du récepteur est faible, le système éteint complètement le feu. Cela ne se produit pas si l'alimentation électrique est interrompue.

Pilote à la demande

- Cette fonction écologique élimine la consommation d'énergie au gaz pendant une période prolongée d'inactivité de l'appareil. Lorsque l'appareil est inactif pendant une période prolongée, le système éteint Automaticment la veilleuse. Cette fonction permet au consommateur de réaliser des économies en éliminant Automaticment la consommation d'énergie pendant les mois sans chauffage et en utilisation limitée.
- La durée d'inactivité programmée pour activer le système est spécifiée par le fabricant de l'appareil et ne peut pas être modifiée sur le terrain.

6.4. Panneau tactile

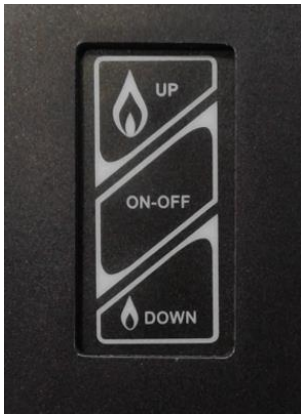

Fig. 11 – Écran tactile

Pour allumer l'appareil

- Appuyez sur le bouton **ON-OFF** jusqu'à ce que deux bips courts confirment que la séquence de démarrage a commencé ; relâchez le bouton.
- Une fois l'allumage du pilote confirmé, le flux de gaz principal est assuré.

Mode veille (flamme pilote)

- Appuyez sur le bouton (petite flamme) et maintenez-le enfoncé DOWN pour régler l'appareil sur la flamme pilote.

Pour éteindre l'appareil

- Appuyez sur le bouton **ON-OFF** .

Réglage de la hauteur de la flamme

- Appuyez et maintenez enfoncé UP le bouton (grande flamme) pour augmenter la hauteur de la flamme.
- Appuyez sur le bouton (petite flamme) et maintenez-le enfoncé DOWN pour diminuer la hauteur de la flamme ou pour régler l'appareil sur la flamme pilote.

7. ESSAI

ATTENTION ! NE JAMAIS ALLUMER L'APPAREIL SI UNE ODEUR CARACTÉRISTIQUE DE GAZ EST PERCEPTIBLE.

Si vous sentez une odeur de gaz pendant le fonctionnement du foyer, éteignez immédiatement l'appareil et coupez l'alimentation en gaz de la bouteille de gaz en fermant son robinet.

7.1. Vérification des fuites de gaz

- Vérifiez si toutes les connexions sont étanches.
- Pour ce faire, appliquez sur tous les raccordements de l'eau savonneuse (ou de l'eau avec une autre substance moussante) ou avec un spray professionnel pour la détection des fuites.
- Si des bulles d'air sont présentes, cela signifie que la connexion présente une fuite.
- Éliminer les fuites dans les espaces identifiés.
- Vérifiez à nouveau s'il y a des fuites.
- Après l'inspection, séchez les connexions inspectées.
- L'appareil ne peut être réutilisé qu'une fois toutes les fuites éliminées.
- Si le problème se reproduit, veuillez contacter le revendeur.

7.2. Vérification de l'apparence de la flamme

- Allumez le Stella Automatic à la hauteur de flamme maximale et vérifiez l'apparence de la flamme.
- La flamme doit être linéaire et répartie uniformément sur toute la longueur du brûleur principal.
- S'il y a des espaces visibles ou des différences substantielles dans la hauteur des flammes, éteignez le foyer et, une fois l'appareil refroidi, ajustez le placement des pierres décoratives de manière à ce qu'elles soient uniformément placées sur toute la surface du brûleur principal.

ATTENTION ! Pensez à ne pas recouvrir le couvercle qui abrite l'allumage et la veilleuse avec des pierres !

- Allumez la cheminée et vérifiez à nouveau l'apparence de la flamme.

8. ENTRETIEN ET MAINTENANCE

Nous vous recommandons de nettoyer la flamme pilote et le bloc brûleur principal avant de redémarrer l'appareil après son retrait du stockage pendant la période hivernale.

8.1. Test et nettoyage

Veuillez vérifier et nettoyer si nécessaire :

- Le brûleur principal - si nécessaire, retirez les parties cassées des pierres et la poussière existante.
- Veilleuse et thermocouple (si nécessaire, éliminer les dépôts existants). En cas de dommages visibles, contactez votre revendeur.
- Allumeur - l'espace entre l'allumeur et la flamme pilote ne doit pas être supérieur à 5 mm.
- Écrans en verre – vérifiez qu'il n'y a pas de traces de saleté, de rayures ou de fissures. Si des fissures sont présentes, remplacez l'écran en verre par un neuf. Pour cela, contactez votre revendeur.
- Raccordement gaz et régulateur de pression (si leur date de péremption n'est pas valide, remplacez ces accessoires par des neufs). Si vous rencontrez des problèmes avec le régulateur, le raccordement gaz, le brûleur ou les vannes de régulation, n'essayez pas de réparer ces pièces. Contactez un vendeur, un service agréé ou un importateur afin d'acquérir des pièces de rechange. Pour garantir le bon fonctionnement de l'appareil, utilisez uniquement des pièces de rechange d'origine.

9. DÉPANNAGE

Attention ! Le montage, l'entretien et la réparation doivent être effectués par un professionnel qualifié, une entreprise spécialisée ou le fournisseur de gaz.

PROBLÈME	CAUSE POSSIBLE	MESURES CORRECTIVES
ODEUR DE GAZ	**FERMEZ IMMÉDIATEMENT LA VANNE DE LA BOUTEILLE DE GAZ. N'UTILISEZ PAS L'APPAREIL AVANT QUE LES FUITES N'AIENT ÉTÉ ÉLIMINÉES.**	
Fuite détectée au niveau du cylindre, régulateur ou autre connexion.	1. Une liaison de régulateur desserrée . 2. Fuite dans la liaison gaz, dans le régulateur ou sur les boutons gaz .	1. Serrez-le et testez-le. 2. Signalez ce problème au service après-vente .
Le brûleur ne s'allume pas	1. La bouteille est vide. 2. La liaison de l'allumeur n'est pas connectée . 3. Pas d'étincelle d'allumage. 4. L'électrode d'allumage est mal placée en face de l'allumeur. 5. Les buses de gaz sont bloquées. 6. La liaison au gaz est tordue. 7. Le lien du régulateur de pression est desserré.	1. Remplacez la bouteille de gaz. 2. Connectez la tringlerie d'allumage . 3. Remplacez l'allumeur. 4. Réalignez l'électrode et éliminez tous les débris environnants de la zone. 5. Démontez le brûleur, nettoyez la buse. 6. Redressez la tringlerie. Maintenez la tringlerie éloignée du boîtier. 7. Serrez le lien. Vérifiez l'étanchéité.
L'allumeur ne fonctionne pas	1. Le fil d'allumage n'est pas connecté. 2. Électrode mal alignée sur le brûleur pilote 3. Dysfonctionnement de l'allumeur	1. Assurez-vous que le fil de l'électrode pilote est connecté. 2. Réalignez l'électrode et éliminez tous les débris environnants de la zone. 3. Remplacer l'allumeur
Faible efficacité, bruits de « craquement »	1. La bouteille est vide. 2. Les buses du brûleur sont bouchées.	1. Remplacez la bouteille de gaz. 2. Démontez le brûleur, nettoyez la buse.
Bruits sourds émis par le régulateur.	La valve du cylindre s'est ouverte rapidement.	Dévissez lentement la valve de la bouteille.
Une flamme de brûleur orange vif/lumineuse et fumée.	Trous bouchés dans l'appareil produisant le mélange gaz-air.	Démonter le brûleur et nettoyer/déboucher les trous de l'appareil.

Tableau 4 – Dépannage

10. SERVICE

En cas de problème de cheminée, veuillez contacter notre service après-vente avec les réponses aux questions ci-dessous.

- Veuillez fournir un numéro de série du foyer et un numéro de facture pour vérifier la période de garantie
- Veuillez fournir des images/vidéos illustrant le problème existant
- Pouvez-vous entendre/voir une étincelle qui fait tic-tac, responsable de l'allumage de la flamme pilote ?
- Etes-vous sûr qu'il n'y a plus d'air dans le raccordement de gaz, que la bouteille de gaz est pleine et ouverte
- Quel type de gaz utilisez-vous pour alimenter le foyer
- Avez-vous essayé de remplacer les piles de la cheminée (4xAA) et de la télécommande (2 AAA)
- Si le foyer est fraîchement installé ou n'a pas été utilisé pendant une longue période, le premier brûlage (même après le remplacement de la bouteille de gaz) peut prendre jusqu'à 10 essais.



Fig. 12 – Emplacement du numéro de série

11.CARACTÉRISTIQUES TECHNIQUES

Catégorie de gaz		I3B/P(30); I3P(30); I3+(28-30/37)	I3B/P(37); I3P(37);	I3B/P(50); I3P(50);	Je2E(20); I2H(20);
Type d'appareil		A1 Extérieur	A1 Extérieur	A1 Extérieur	A1 Extérieur
Gaz de référence		G30/G31	G30/G31	G30/G31	G20
Entrée nette (Hi) Stella Automatic 500 / 600 / 800		5,1 / 12,6 / 17,3	5,1 / 12,6 / 17,3	5,1 / 12,6 / 17,3	5,6 / 7,9 / 16,4
Pression d'entrée	mbar	30	37	50	20
Débit de gaz à 15°C et 1013 mbar Stella Automatic 500 / 600 / 800	m^3/h	-----	-----	-----	0,5 / 0,71 / 1,47
Débit de gaz à 15°C et 1013 mbar Stella Automatic 500 / 600 / 800	kg/h	0,4 / 0,98 / 1,35	0,4 / 0,98 / 1,35	0,4 / 0,98 / 1,35	-----
Buse du brûleur principal Stella Automatic 500 / 600 / 800	mm	1,4 / 2,0 / 2,4	1,4 / 2,0 / 2,4	1,4 / 2,0 / 2,4	1,8 / 2,4 / 3,1
Unité pilote		G30-ZP2M-L	G30-ZP2M-L	G30-ZP2M-L	G30-ZP2M-L
Vanne de régulation de gaz		Mertik GV 60	Mertik GV 60	Mertik GV 60	Mertik GV 60
Liaison gaz		Ø9mm	Ø9mm	Ø9mm	Externe ⅜”

12. GARANTIE

Planika Sp. z oo accorde au Client une garantie de qualité pour le bon fonctionnement des produits spécifiés sur le document de vente. La garantie est déterminée pour une période donnée à compter de la date d'achat (sur la base de la carte de garantie avec le reçu d'achat). La période de garantie commence au moment de l'achat du produit d'origine par le premier utilisateur final. Le produit peut être composé de plusieurs pièces distinctes et différentes pièces peuvent être couvertes par des périodes de garantie différentes. Le fabricant accorde une garantie de 2 ans à compter de la date d'achat d'un insert pour son bon fonctionnement. L'étanchéité du foyer est couverte par la garantie pour une période d'un an à compter de la date d'achat de l'appareil. La garantie ne couvre pas : les éléments décoratifs et le verre. L'utilisation de l'insert de cheminée et les conditions de fonctionnement doivent être conformes au manuel d'utilisation. La base de la réparation gratuite couverte par la garantie est une carte de garantie. La carte de garantie expirera sans date, tampons, signatures, ainsi que les modifications apportées par des personnes non autorisées. Le droit du Client à la garantie expirera Automaticment : après la période de garantie. Tout dommage causé par une mauvaise manipulation, un stockage, un mauvais entretien, incompatible avec les conditions énoncées dans le manuel et pour d'autres raisons non imputables au fabricant, annulera la garantie. En cas de réclamation, contactez toujours votre revendeur. Le fournisseur contactera la société Planika, s'il le juge nécessaire. La garantie d'usine est valable 2 ans à compter de la date d'achat. Les détails de la garantie sont disponibles sur le site https://www.planikafires.com/warranty-cards/

13. COORDONNÉES DU FABRICANT

Nom de l'entreprise : **Planika Sp. z o.o. z oo**
Adresse : **Bydgoskich Przemysłowców 10**
Téléphone : **+ 48 52 364 11 60**

VENDEUR	
Nom :	
Adresse :	
Tél/fax :	
Date de vente :	Sceau et signature du vendeur

ACHETEUR	
Nom :	
Adresse :	
Tél/fax :	
Date d' achat :	

Le foyer à gaz doit être installé par un installateur qualifié conformément aux réglementations nationales de construction en vigueur et conformément aux directives contenues dans les manuels d'installation et d'utilisation.

Je déclare par la présente avoir lu le manuel d'utilisation et les conditions de garantie.

Date et signature lisible de l'Acheteur

INSTALLATEUR	
Nom :	
Adresse :	
Tél/fax :	
Date de mise en service :	
Je déclare par la présente que le foyer au gaz installé par mon entreprise a été installé conformément aux réglementations de construction en vigueur et conformément aux directives contenues dans les manuels d'installation et d'utilisation. Le foyer au gaz installé est prêt à fonctionner en toute sécurité.	Installateur sceau et signature

REGISTRE DES INSPECTIONS D' APPAREILS	