planika

GEBRUIKERS- EN INSTALLATIEHANDLEIDING

Stella Automatic

G20/G25 (aardgas) G30/G31 (propaan-butaan/propaan)

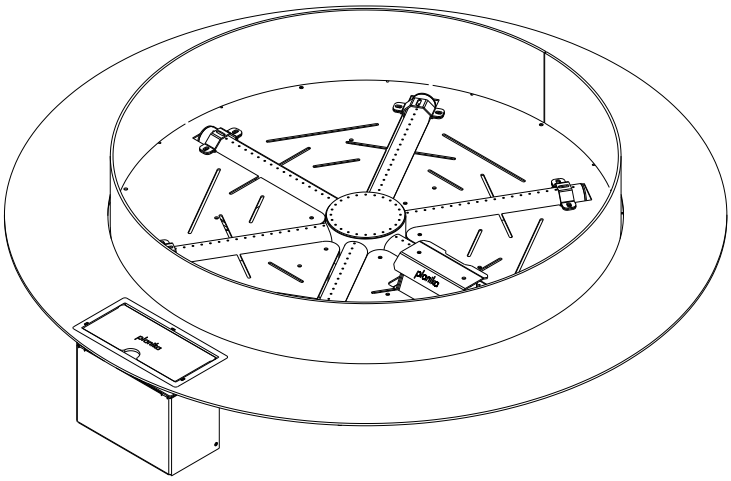

Stella Automatic 600, 800

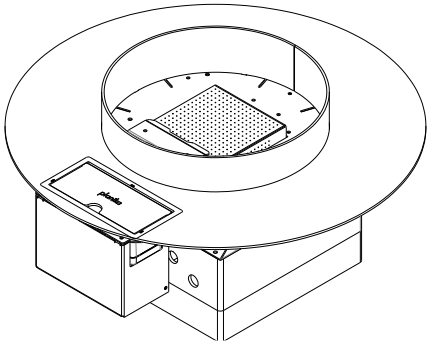

Stella Automatic 500

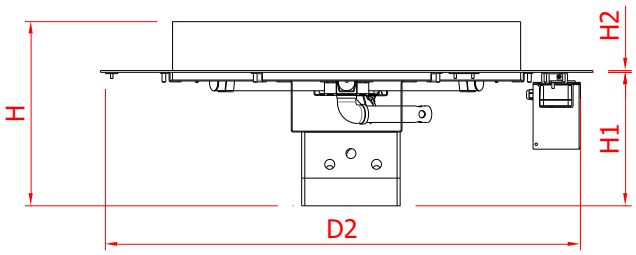

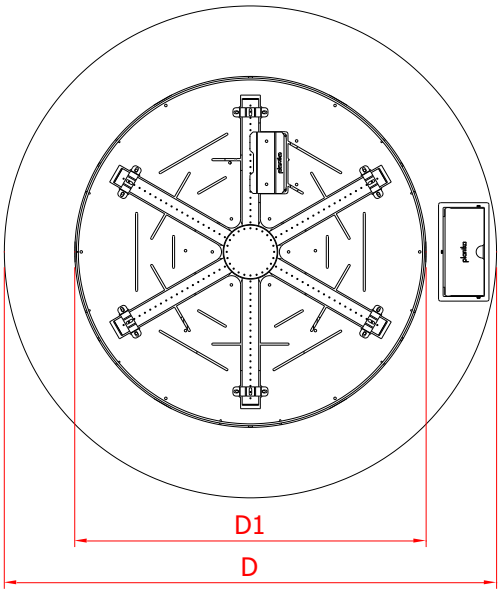

	Hoogte [mm]	Hoogte [mm]	H2 [mm]	D [mm]	D1 [mm]	D2 [mm]
Stella Automatic 500	279	237	3	500	271	484
Stella Automatic 600	279	217	3	600	371	584
Stella Automatic 800	300	217	3	800	571	784

Auteursrecht Planika Sp. z oo www.planikafires.com IG0399#00 29.11.2024

HET IS VERPLICHT OM DEZE GEBRUIKSAANWIJZING TE LEZEN EN TE BEWAREN.

INHOUDSOPGAVE

1. INLEIDING 3
2. VEILIGHEIDSINSTRUCTIES 4
2.1. Veiligheidsinstructies met betrekking tot het gebruik van de gasfles 5
3. INSTALLATIE 6
3.1. Inhoud van de doos 6
3.2. Uitpakken en installeren 6
4. MONTAGE 7
De holte moet worden gemaakt met een ventilatierooster op het laagste punt, zoals in onderstaand schema. 8
4.1. Richtlijnen voor het ontwerpen van een holte voor de open haard 8
4.2. Montage gasfles 8
5. INSTALLATIE VAN DE GASVERBINDING 10
5.1. Aansluiting aardgas 10
5.2. Aansluiten en vervangen van de gasfles (LPG-uitvoering) 10
5.3. Vervangen van drukregelaar (LPG-versie) 13
6. GEBRUIKSAANWIJZING 14
6.1. Signaalcode instellen 14
6.2. Batterijen vervangen 15
6.3. Afstandsbediening 15
6.3.1. Het vuur AAN en UIT zetten 16
6.3.2. Stand-bymodus (waakvlam) 16
6.3.3. Vlamhoogte-instelling 17
6.3.4. Vlamhoogte direct naar minimale positie 17
6.3.5. Vlamhoogte direct naar maximale positie 17
6.3.6. Automatice terugschakeling naar piloot 17
6.3.7. Automatice uitschakeling 18
6.4. Aanraakscherm 18
7. TESTEN 19
7.1. Controleren op gaslekken 19
7.2. Controle van het vlambeeld 19
8. ONDERHOUD EN ONDERHOUD 19
8.1. Testen en reinigen 19
9. PROBLEEMOPLOSSING 20
10. DIENST 20
11. TECHNISCHE SPECIFICATIE 21
12. GARANTIE 21
13. CONTACTGEGEVENS VAN DE FABRIKANT 21

1. INVOERING

De Stella Automatic haard is een decoratief gastoestel met brandstofeffect dat alleen bedoeld is voor gebruik buitenshuis. Het is verplicht om kennis te nemen van de onderstaande installatiehandleiding en gebruikershandleiding voordat u de Stella Automatic haard installeert en gebruikt. Deze handleiding moet veilig worden bewaard gedurende de levensduur van het apparaat.

Het bedrijf Planika ontwerpt en produceert gasapparaten die voldoen aan de hoogste kwaliteits- en veiligheidsnormen. Het apparaat heeft een CE-markering, wat betekent dat het voldoet aan de essentiële vereisten van Verordening (EU) 2016/426 betreffende apparaten die gas verbranden en EN 778:2010.

Elke gashaard die door Planika wordt geproduceerd, wordt onderworpen aan een kwaliteitscontrole in de fabriek, waarbij strenge veiligheidstests worden uitgevoerd. Materialen van de hoogste kwaliteit die voor de productie worden gebruikt, garanderen de gebruiker een soepele en betrouwbare werking van het apparaat.

Het apparaat wordt geleverd met de gebruiksaanwijzing en montage-instructies. De montage-instructies geven de nodige informatie om het apparaat zo te installeren dat het goed en veilig werkt. Daarnaast vindt u technische gegevens over het apparaat, informatie over het onderhoud en mogelijke storingen die kunnen optreden, samen met de mogelijke oorzaken en hoe u deze kunt oplossen.

WAARSCHUWING! Het apparaat moet worden geïnstalleerd door een installateur die een gecertificeerde en gekwalificeerde specialist is in gasverwarming en elektriciteit en die alle kwalificaties moet hebben die vereist zijn door de lokale wetgeving. Het niet naleven van de bovenstaande voorwaarde kan leiden tot het ongeldig worden van de garantie.

CE-conformiteitsverklaring

Wij verklaren hierbij dat zowel het ontwerp als de constructie van een gasverwarmingstoestel vervaardigd door **Planika Sp. z oo (met statutaire zetel in Bydgoskich Przemysłowców 10 85-862 Bydgoszcz, Polen**) voldoen aan de essentiële eisen van de richtlijn en de verordening inzake gastoestellen.

Product : Gasapparaat met decoratief verbrandingseffect en sfeerbrander,

Type : Galio

Verordening : 2016/426/EU

Normen : PN-EN 778: 2010; PN-EN 437:2019-03; PN-EN 60335-2-102

Model	Galio vuurkorf	GALIO 700-950	GALIO 1000-1150	GALIO 1200-1550	GALIO-1600-2150	GALIO-2200-2500
Type	VEGA/400	SIGA/01	SIGA/02	SIGA/03	SIGA/04	SIGA/05
Serie van het type	VEGA/400/W/M	SIGA/01/V/M	SIGA/02/V/M	SIGA/03/V/M	SIGA/04/V/M	SIGA/05/V/M

De aangemelde instantie: het Olie- en Gasinstituut - Nationaal Onderzoeksinstituut (Lubicz 25 A straat, 31-503 Kraków, Unitnummer: 1450) heeft het certificaat nr. GAR1450CT0048 voor de hierboven genoemde apparaten uitgevoerd en op 09.10.2018 afgegeven .

Het kwaliteitscontrolesysteem van het bedrijf garandeert dat de in massa geproduceerde apparaten voldoen aan de essentiële vereisten van de toepasselijke richtlijnen en verordeningen, evenals aan de daarin opgenomen normen. Deze verklaring wordt nietig verklaard indien er wijzigingen aan het apparaat worden aangebracht zonder voorafgaande schriftelijke toestemming van Planika.

PREZES ZARZĄDU
Jaroslaw Dąbrowski

Brzoza 10.10.2018

Voorzitter van de Raad van Bestuur

Jaroslaw Dąbrowski

2. VEILIGHEIDSINSTRUCTIES

- **Lees de instructies voor gebruik. Bewaar de instructies voor toekomstig gebruik.**
- Alleen voor gebruik buitenshuis. Het gebruik van dit apparaat in afgesloten ruimtes is GEVAARLIJK en is VERBODEN
- De Stella Automatic is geen vrijstaand apparaat en is bestemd om in een ruimte te worden geplaatst.
- Bij de montage van het apparaat moet er rekening mee worden gehouden dat het bij servicewerkzaamheden probleemloos kan worden verwijderd.
- Start het apparaat niet op voordat het veilig in de daarvoor bestemde behuizing is geplaatst.
- De Stella Automatic-haard moet jaarlijks worden geïnstalleerd en bediend volgens de onderstaande installatiehandleiding en de geldende nationale en lokale wetten met betrekking tot gasveiligheid (installatie en gebruik).
- Er moet worden beoordeeld of de gegevens op het productplaatje overeenkomen met het lokale gastype en de lokale druk.
- Wijzig niets aan de constructie van het apparaat of de afgedichte onderdelen ervan en verander ook niets aan de standaardinstellingen van de Stella Automatic-haard.
- Plaats geen extra imitatieblokjes of gloeiende kolenfragmenten op de brander of in de verbrandingskamer.
- Een ventilatierooster of -gleuf is vereist aan de onderkant van de behuizing. Een apparaat zonder rooster of gleuf voor ventilatie zal niet goed functioneren, waardoor er een risico is op schade aan het apparaat of brand.
- Er moet een CO2- of poederblusser in de buurt van het apparaat worden geplaatst.
- Bij de eerste ontsteking moet de Stella Automatic haard enkele uren op de hoogste stand branden, zodat de elementen de juiste temperatuur bereiken en de resten van verf, lak en smeermiddel kunnen verdampen.
- Verplaats het apparaat niet terwijl het in werking is.
- De Stella Automatic haard is ontworpen voor decoratieve doeleinden. Het oppervlak van de Stella Automatic haard (inclusief de optionele glazen schermen) kan heet worden (tot 100 graden Celsius).

WAARSCHUWING!: Onderdelen van het apparaat die gemakkelijk te bereiken zijn, kunnen erg heet zijn. Houd kinderen uit de buurt van het apparaat.

- Voor sommige behuizingsvarianten van het apparaat is het mogelijk dat er extra gehard glazen schermen moeten worden geïnstalleerd (apart verkrijgbaar).
- Plaats de open haard op een plaats waar geen brandbare materialen in de buurt staan.
- Wanneer de Stella Automatic open haard aan staat, mag deze niet worden blootgesteld aan regen.
- Wanneer de Stella Automatic niet wordt gebruikt, moet deze worden beschermd tegen weersinvloeden. De hoofdkraan van de gasfles moet worden dichtgedraaid.
- Alle onderdelen van de Stella Automatic-haard zijn gemaakt van vlekbestendig materiaal.
- Laat een Stella Automatic nooit zonder toezicht aanstaan.
- De Stella Automatic haard dient op een voor kinderen, onbevoegden en dieren ontoegankelijke plaats te worden geïnstalleerd, zodat direct contact met de vlam of hete onderdelen van het apparaat onmogelijk is.
- Bij sterke wind dient u de Stella Automatic haard direct uit te schakelen en te wachten tot de wind voorbij is.
- Indien u een gaslek constateert, dient u de open haard en de hoofdkraan van de gasfles dicht te draaien.
- Draai na gebruik de kraan van de gasfles dicht.
- Zout zeewater versnelt het corrosieproces en draagt bij aan schade aan open haarden

2.1. Veiligheidsinstructies met betrekking tot het gebruik van de gasfles

- Gebruik uitsluitend het type gas en de druk die door de fabrikant zijn voorgeschreven.
- De gasflessen moeten altijd verticaal worden geplaatst, zowel tijdens gebruik als tijdens transport.
- Bewaar de gasfles altijd op een plaats die gemakkelijk toegankelijk is, zodat u deze direct kunt afsluiten.
- Vervang de gasfles in een goed geventileerde ruimte, uit de buurt van ontstekingsbronnen (kaarsen, sigaretten, andere apparaten die vlammen produceren).
- Blokkeer de ventilatiegaten van de cilinderbehuizing niet.
- Bij een gaslek mag het apparaat niet worden gebruikt. Als er toch een gaslek is, moet de gastoevoer worden afgesloten en moet het apparaat worden onderzocht en hersteld voordat het weer wordt gebruikt.
- Zorg ervoor dat er tijdens de installatie geen open vuur of brandende voorwerpen in de buurt van de gasfles komen.
- De gasfles moet op een afstand van minimaal 1,5 meter van de Stella Automatic-haard staan.
- Lekken moeten worden gevonden met behulp van een reinigingsvloeistof en water. Als er bellen op het oppervlak ontstaan, betekent dit dat er een lek is.
- Gebruik altijd een drukregelaar tussen de gasfles en het apparaat. Vervang de drukregelaar elke 5 jaar. De toegestane drukken zijn: 30 mbar, 37 mbar (aanbevolen), 50 mbar. Gebruik alleen regelaars die voldoen aan de Europese norm EN16129.
- Gebruik alleen goedgekeurde en gecertificeerde gasverbindingskoppelingen. Vervang de koppeling elke 2 jaar.
- Controleer de flexibele slang minstens één keer per maand en elke keer dat de cilinder wordt vervangen. Als er tekenen van scheuren, splijten of andere verslechtering optreden, moet deze worden vervangen door een nieuwe slang van dezelfde lengte en van gelijkwaardige kwaliteit.
- Sluit de gasfles niet rechtstreeks aan op het apparaat zonder regelaar.
- De slang of flexibele slang moet binnen de voorgeschreven intervallen worden vervangen.
- Gebruik alleen het type gas en het type cilinder dat in deze instructies wordt aangegeven.
- De elastische verbinding die gas met de open haard verbindt, moet worden weggeleid van scherpe randen en hete oppervlakken. Vermijd bochten en draaiingen van de elastische verbinding over de volledige lengte.
- Vergeet niet dat de LPG-fles op een goed geventileerde plaats bewaard moet worden. LPG-gas is zwaarder dan lucht en de ophoping ervan nabij het oppervlak kan een explosief mengsel genereren.
- De behuizing waarin de LPG-fles (optioneel) wordt geplaatst, moet een geschikte ventilatie hebben. De behuizing moet een bovenste ventilatiegleuf boven de bovenkant van de fles hebben (van een oppervlakte van min. 1/100 van de oppervlakte van de basis van de behuizing) en een onderste ventilatiegleuf (van een oppervlakte van min. 1/50 van de oppervlakte van de basis van de behuizing).
- Als de open haard niet wordt gebruikt, moet de gasfles gesloten zijn.
- Het vullen van de gasflessen dient te worden uitgevoerd bij gecertificeerde gasvulstations.
- Het vervangen van lege flessen door volle flessen mag uitsluitend op daarvoor geautoriseerde locaties plaatsvinden.

3. INSTALLATIE

3.1. Inhoud van de doos

- 1x complete gashaard
- 1x afstandsbediening en 2x AAA-batterijen
- 4x AA-batterijen
- Zak met decoratieve stenen (hoeveelheid afhankelijk van de lengte van de open haard)
- 1x 4 meter rubberen gaskoppeling – geïnstalleerd (alleen LPG-versie)
- 1x drukregelaar (37 mbar) – geïnstalleerd (alleen LPG-versie)
- 1x installatie- en gebruikershandleiding
- 1x inbussleutel

3.2. Uitpakken en installeren

- De inhoud van de dozen moet voorzichtig uit de schuimfolie worden gehaald.
- Haal de zakjes met siersteentjes uit het branderreservoir en leg ze ernaast.
- Verwijder het piepschuim dat op het apparaat is geplaatst.
- Controleer de volledigheid van de elementen aan de hand van de inhoudsopgave.
- Controleer of het inzetstuk en de onderdelen ervan niet beschadigd zijn geraakt tijdens het transport (indien dit wel het geval is, dient u de leverancier hiervan op de hoogte te stellen).
- Installeer de Stella Automatic-haard in de voorbereide behuizing die volgens de specificatie is gemaakt.
- De decoratieve stenen moeten gelijkmatig rond het reservoir worden verspreid, zodat de brander van de open haard volledig wordt bedekt.

WAARSCHUWING! De stenen mogen niet in of op het apparaat worden geplaatst dat de ontstekingseenheid beschermt.



Figuur 1 – Locatie van decoratieve stenen

- Voor een optimaal vlambeeld bij de Stella Automatic op aardgas dient u de brander te bedekken met een enkele laag decoratieve steentjes. Laat hierbij ongeveer elke 10 cm een kleine ruimte vrij.



Afb. 2 – Locatie van decoratieve stenen op de brander

- Als alle punten volgens de instructie zijn uitgevoerd, kan de gasfles worden aangesloten.
- Het apparaat moet worden gebruikt met decoratieve stenen die door de fabrikant worden geleverd. Gebruik zonder stenen is verboden.

4. MIJN DAG

WAARSCHUWING ! Alle elementen boven de open haard moeten gemaakt zijn van onbrandbare materialen.

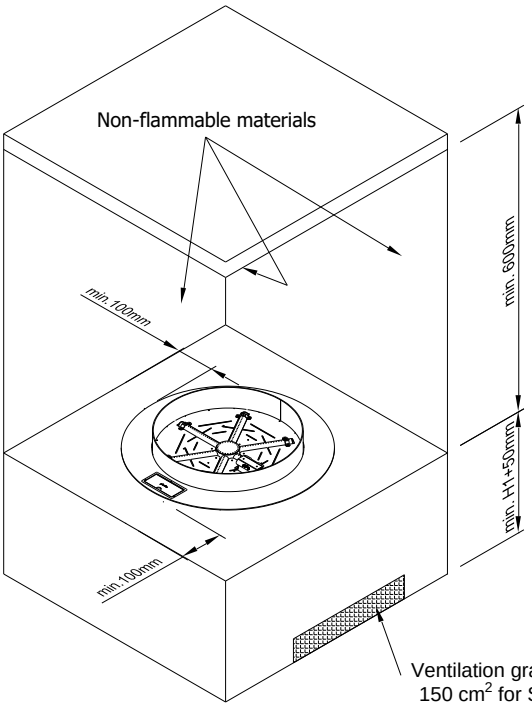

Ventilation grate or slot with ventilation area of minimum 150 cm^2 for Stella Automatic 500, 600 and 300cm^2 for Stella Automatic 800

In overeenstemming met de brandveiligheidsmaatregelen mogen er geen brandbare voorwerpen in direct contact met het apparaat zijn, noch binnen een straal van 1 meter van het vuur. Bovendien raadt Planika af om hittegevoelige voorwerpen boven de open haard te plaatsen, omdat dit hun levensduur kan verkorten. Planika is niet aansprakelijk voor schade veroorzaakt door voorwerpen die boven het vuur zijn geïnstalleerd en die een hoge temperatuur hebben.

- De afmetingen van de behuizing moeten worden gekozen volgens de technische tekeningen. Ventilatierooster of -gleuf - met ventilatieoppervlak min. 150 cm2 voor Stella Automatic 500 en 600, 300 cm2 voor Stella Automatic 800 - moet op het laagste punt van de holte worden geplaatst. Let op, als dit niet mogelijk is, moet er een extra afvoer worden geïnstalleerd om water uit de holte af te voeren.
    - Indien er een afzuigkap boven de brander wordt geplaatst, dient deze van onbrandbaar materiaal te zijn gemaakt en dient er een minimale afstand van 60 cm tot het branderoppervlak in acht te worden genomen.

WAARSCHUWING! Als de behuizing geen diagonale kap boven de brander heeft, moet u er rekening mee houden dat alle oppervlakken in de behuizing die in contact komen met hete lucht, gemaakt moeten zijn van niet-ontvlambare materialen.

- Het is niet toegestaan om een apparaat te gebruiken dat niet op een of andere manier is gehuisvest.

4.1. Instructies voor het ontwerpen van een holte voor de open haard

WARNING

Cavity has to be made with ventilation grate located on the lowest point as on below scheme.
It is required for cooling the device and water drainage.

- Zorg er bij het voorbereiden van de holte voor dat het oppervlak waarop het inzetstuk wordt geplaatst, goed waterpas is.
- De onderkant van de holte moet met een helling van minimaal 5% worden gemaakt om water via de holte te laten wegstromen.

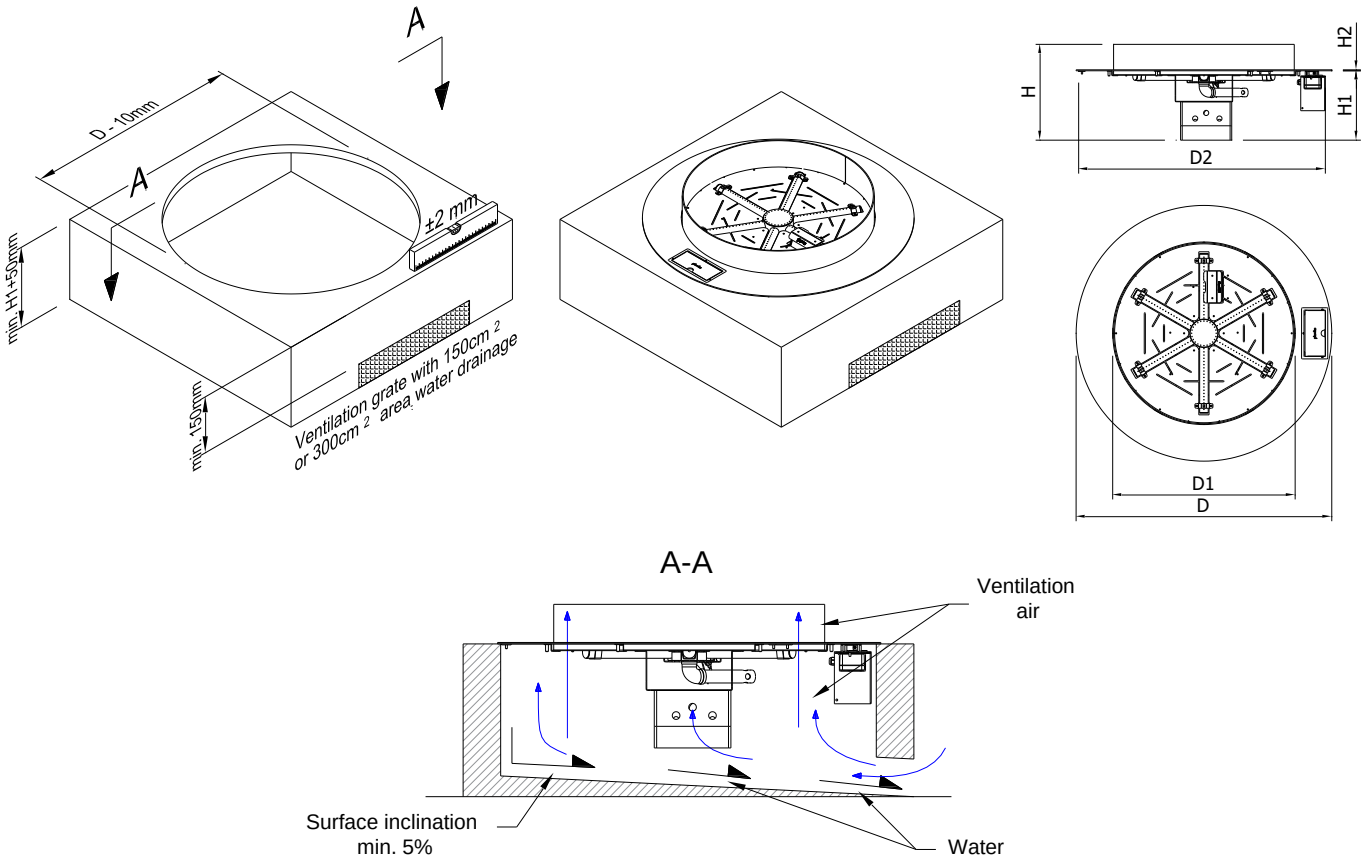

Figuur 3 – Holtematen voor eenheden

4.2. Montage van gasflessen

WAARSCHUWING! Bij **de LPG-uitvoering** is het van cruciaal belang om een gleuf in de zijkant van de behuizing te maken waar het inzetstuk voor de gaskoppeling en de drukregelaar wordt geplaatst.

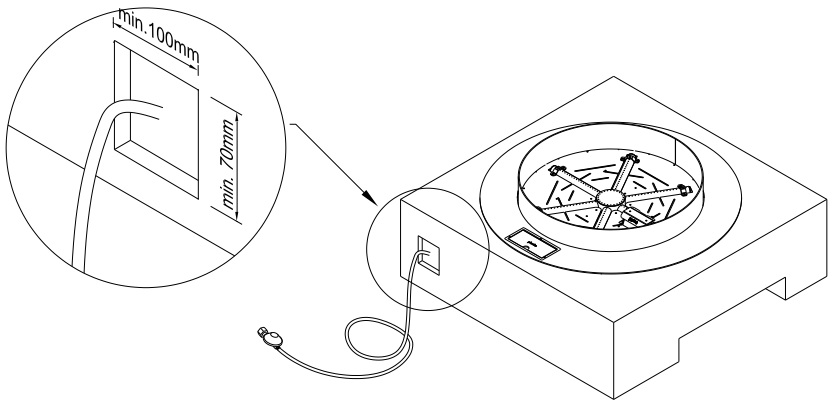

Figuur 4 – Installatie voor LPG-type-eenheid

De gasaansluiting die aan het apparaat is bevestigd, maakt het mogelijk om de gasfles op maximaal 3 meter afstand van het aangesloten bedieningspaneel te plaatsen. De afstand tot het apparaat mag echter niet kleiner zijn dan 1,5 meter.

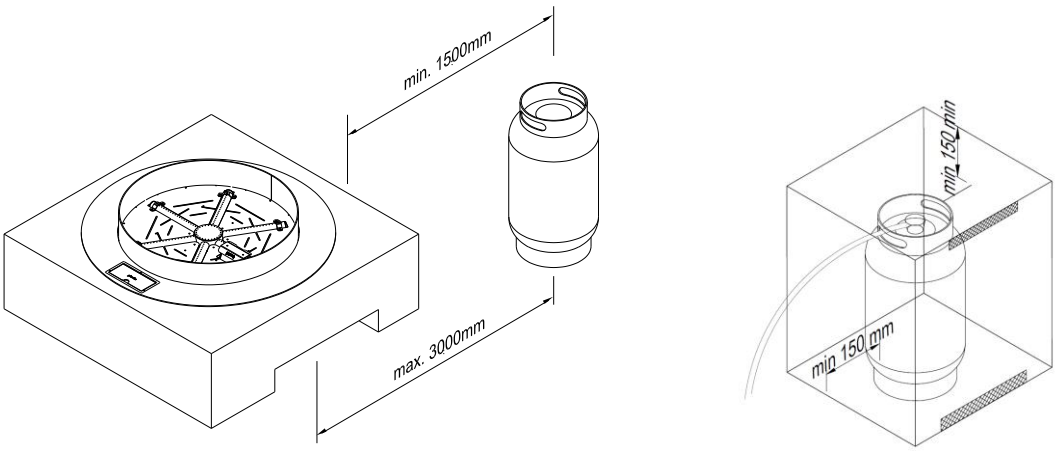

Figuur 5 – Locatie van de gasfles en de extra behuizing

- De optionele behuizing voor de gascilinder kan niet luchtdicht zijn en moet correct worden geventileerd. De behuizing moet een bovenste ventilatiegleuf boven de bovenkant van de fles hebben (van een oppervlakte van min. 1/100 van de oppervlakte van de basis van de behuizing) en een onderste ventilatiegleuf (van een oppervlakte van min. 1/50 van de oppervlakte van de basis van de behuizing). De afmetingen van de behuizing kunnen variëren om verschillende typen en afmetingen van de gascilinders te accommoderen, maar ze moeten ook voldoende zijn voor een probleemloze installatie van de gascilinder.
- Nadat u er zeker van bent dat het apparaat correct is geïnstalleerd, leest u de bijgevoegde gebruikershandleiding.
- Pas nadat u de gebruiksaanwijzing hebt gelezen en de gasaansluiting correct hebt aangesloten, mag u het apparaat starten.
- Mocht het in de toekomst nodig zijn om het inzetstuk uit de behuizing te halen, dan mag dit alleen gebeuren als het apparaat uitgeschakeld en afgekoeld is en de klep op de gasfles gesloten is.
- Bewaar deze gebruiksaanwijzing gedurende de gehele levensduur van het apparaat.

4.3. Optionele installatie

U kunt de behuizing eventueel afwerken met niet-ontvlambaar materiaal zoals steen. Schroef hiervoor de klep van de bedieningspaneelmontage los met de bij het product meegeleverde inbussleutel (2 schroeven aan de zijkanten), maak gaten in het afwerkmateriaal met de juiste maat en monteer de klep met niet-ontvlambare lijm.
Zorg ervoor dat de haard niet wordt verzwaard door het gewicht van het afwerkingsmateriaal. Het afwerkingsmateriaal moet het mogelijk maken om de haard gemakkelijk uit te trekken in geval van serviceproblemen.

	Stella500	Stella 600	Stella 800
X [mm]	16	16	21
Jaar [mm]	192	243	347

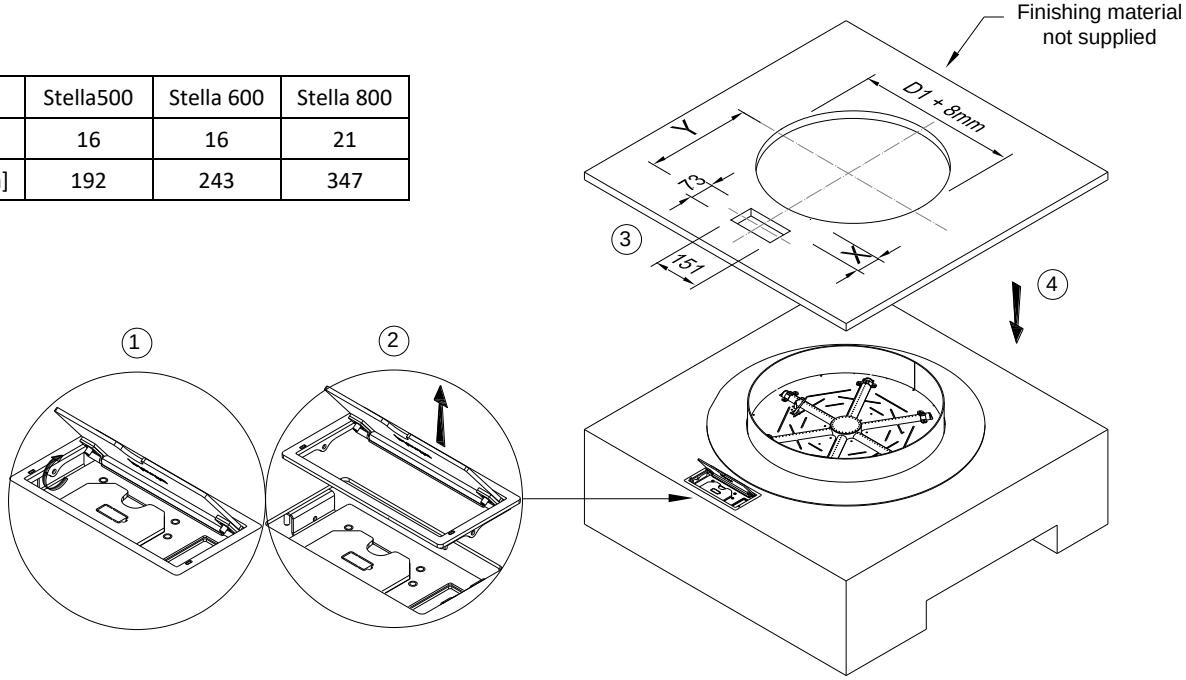

Figuur 6 – Optionele installatie

5. INSTALLATIE VAN DE GASVERBINDING

WAARSCHUWING! De montage en het onderhoud dienen te worden uitgevoerd door een gekwalificeerde professional, een bedrijf of de gasleverancier.

Voordat u doorgaat met het aansluiten van de gasfles op de open haard, moet u alle activiteiten met betrekking tot de juiste plaatsing en installatie van de Stella Automatic al hebben uitgevoerd. Plaats de gaskoppeling uit de buurt van hete of scherpe randen en zorg ervoor dat deze niet gedraaid is.

5.1. Aansluiting aardgas

Zorg er allereerst voor dat het aansluitapparaat is ontworpen om een gas te leveren dat geschikt is voor het type dat in de gasinstallatie is geplaatst. Alle benodigde informatie over de gewenste parameters van het gas vindt u op het typeplaatje van het apparaat. Voordat u de gastoevoer aansluit, is het noodzakelijk om deze door te blazen om alle resterende metaalvijlsel en andere verontreinigingen van binnenuit te verwijderen. Het Automatice gasregelsysteem moet worden beschermd tegen vocht en stof. Deze factoren kunnen onherstelbare schade aan de afzonderlijke componenten veroorzaken. De pijp die gas naar de open haard levert, moet worden uitgerust met een kogelkraan met een aanbevolen diameter van 1/2 inch. De afzonderlijke elementen van de gasinstallatie kunnen niet worden afgedicht met teflontape of PTFE-tape.

De gasklep op de gasleiding moet worden geïnstalleerd in overeenstemming met de geldende nationale voorschriften. Controleer voor het aansluiten van het gas of de gasleidingen en -aansluitingen vrij zijn van vuil. De gasaansluiting is afgewerkt met buitendraad 3/8". Wat betreft de gasaansluiting gelden de volgende vereisten:

• U moet een gasleiding met de juiste afmetingen gebruiken, zodat er geen drukverlies optreedt.

• De kogelgasafsluiter moet op een gemakkelijk toegankelijke plaats worden geïnstalleerd en voorzien zijn van het vereiste CE-keurmerk.

5.2. Aansluiten en vervangen van de gasfles (LPG-uitvoering)

De Stella Automatic wordt geleverd met een elastische gaskoppeling die aan de ene kant is verbonden met de klep van het apparaat en aan de andere kant met de 37mbar-regelaar (in de twist-on-versie) die klaar is om te worden aangesloten op de gascilinder. Men moet de vervaldatum van zowel de regelaar als de gaskoppeling controleren en indien nodig (bijvoorbeeld: gebroken, gesneden, bekraste koppeling) de componenten vervangen door nieuwe volgens nationale normen en standaarden.

De Stella Automatic haard kan metalen of stalen flessen of composiet flessen gebruiken die gevuld zijn met propaan-butaangas of propaangas. Dit apparaat heeft een twist-on regelaar met een huidige druk van 37 mbar. Deze kan vervangen worden door een regelaar met een quick-release met drukregelaar van 37 mbar.
WAARSCHUWING! Gebruik NOOIT een onstabiele gasaansluiting of een regelaar voor een andere gasdruk.
Gasflessen hebben twee soorten aansluitingen:

- Twist-on verbinding: Het belangrijkste is de zwarte afdichting. Controleer altijd of de afdichting aanwezig is en of deze niet is beschadigd tijdens het vervangen van de gasfles. Sommige verbindingen hebben een knop om ze vast te zetten, terwijl andere een sleutel vereisen. Draai stevig vast (linkerdraad). Let bij het gebruik van het gereedschap op dat u de verbinding niet te strak vastdraait, omdat dit de afdichting kan beschadigen.
- Snelkoppeling: Voor dit type verbinding is geen gereedschap nodig. Aan/uit -regeling van de gasverbinding wordt gedaan via een schakelaar op de regelaar of op een speciale connector. Bij gebruik van een connector met een draadregelaar van een oud type, moet u met name controleren of de verbindingsmoer goed vastzit met behulp van een sleutel.

Aansluiting gasfles

Twist-on-aansluiting	Snel loslaten
1. Controleer of de flesklep is UITGESCHAKELD door deze met de klok mee te draaien 2. Verwijder de beschermtip en bewaar deze voor later gebruik.	1. Verwijder de beschermtip. Gebruik geen gereedschap, laat de tip vrij hangen.
3. Controleer voor het aansluiten of de zwarte afdichting niet beschadigd is. 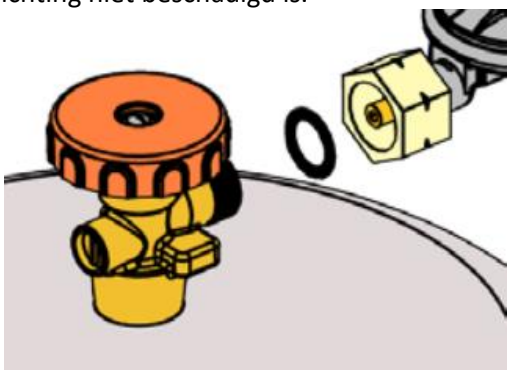	2. Zorg ervoor dat alle kranen op het gasapparaat dicht zijn en dat de schakelaar in de UIT-stand staat. 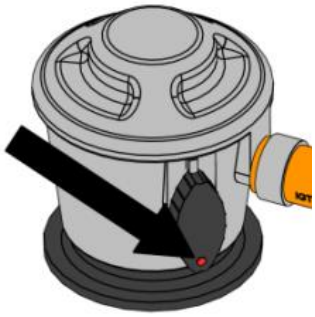
4. Monteer de aansluitmoer op de gasfles met behulp van een geschikte sleutel of de aansluitknop. (linkse schroefdraad). Zorg ervoor dat de gasflesaansluitingen niet te strak worden vastgedraaid. 	3. Plaats de quick-release regelaar op de klep en druk hem stevig naar beneden. Als de schakelaar correct is uitgezet, hoort u een karakteristieke klik. 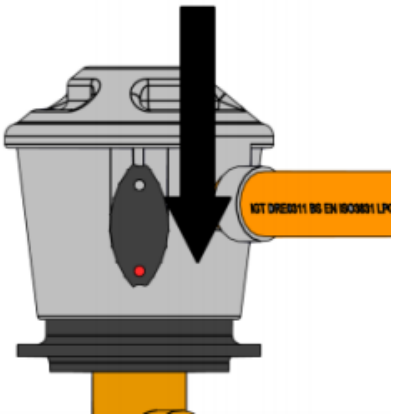
5. Wanneer er gasstroom nodig is, draait u het ventiel van de fles tegen de klok in. 	4. Om het gas te laten stromen, zet u de schakelaar in de AAN-stand (of in de vlamstand). 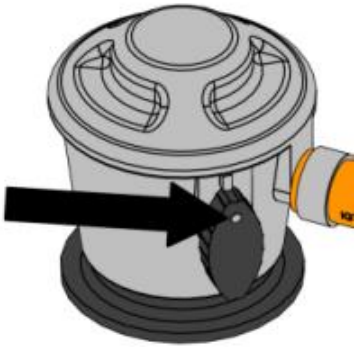

Tabel 1 – Aansluiting gasfles

- Plaats de gasfles op de juiste afstand van de open haard (minimaal 1,5 meter).

WAARSCHUWING! Controleer de gasaansluiting op lekkage. Als er iets is dat erop wijst dat er een lek is (bijvoorbeeld een karakteristieke gaslucht), sluit dan de gasflesklep en zet het apparaat in geen geval aan voordat het lek is verwijderd.

- Nadat het lek is verholpen, kan de kraan van de gasfles weer worden opengedraaid.

Ontkoppelen van de gasfles

Twist-on-aansluiting	Snel loslaten
1. Zet de Stella Automatic uit – zet hem in de UIT-stand. De hoofd- en waakvlambrander moeten uit staan.	
2. Draai de fleskraan in de UIT-stand (met de klok mee). 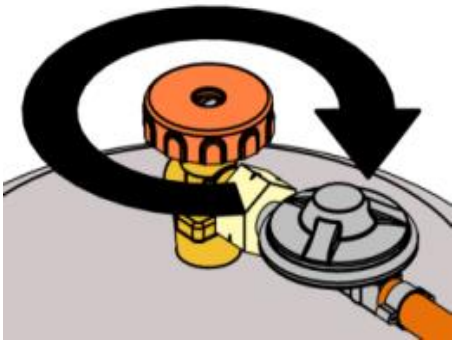	2. Zet de schakelaar in de UIT-stand. 
3. Demonteer NOOIT de regelaar (of de verbindingsmoer) als de fleskraan open is. 4. DEMONTEER de regelaar (of de aansluitmoer) met behulp van een sleutel of een aansluitknop. 	3. Verwijder de snelspanregelaar door de schakelaar horizontaal in te drukken en tegelijkertijd de hele regelaar omhoog te trekken. 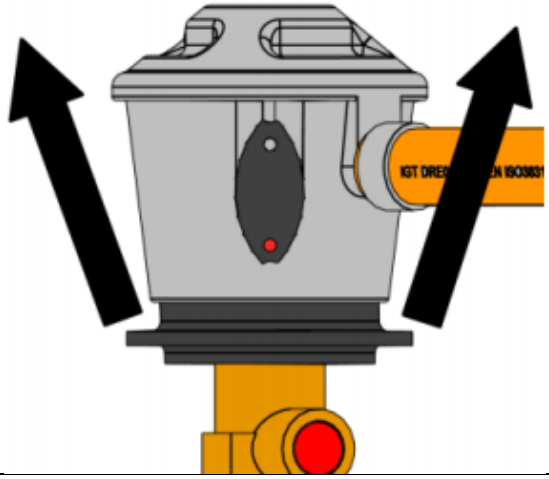
5. VERVANG de verbindingssluiter of dop op de lege of gedeeltelijk volle fles als deze niet wordt gebruikt.	4. VERVANG de afsluitdop op een lege of gedeeltelijk volle fles als deze niet wordt gebruikt.

Tabel 2 – Gascilinder loskoppelen

5.3. Vervanging van drukregelaar (LPG-versie)

1. U moet altijd een drukregelaar gebruiken tussen de gasfles en het apparaat. Vervang de drukregelaar elke 5 jaar. Toegestane druk: 30 mbar, 37 mbar (aanbevolen), 50 mbar. Gebruik alleen de regelaars die voldoen aan de Europese norm EN16129.
2. Schakel het apparaat uit
3. Koppel de regelaar los van de gasfles (beschrijving hierboven).

	Twist-on-aansluiting	**Snel loslaten**
4. Verwijder de aangesloten drukregelaar of ga naar stap 4.1 als u een drukregelaar met klemverbinding hebt.	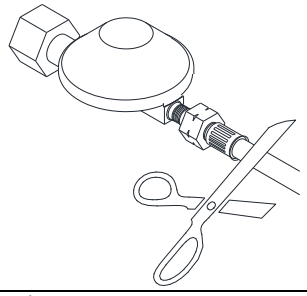	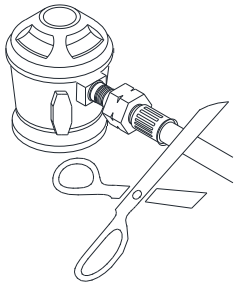
5. Vervang de regelaar door een nieuwe met klemverbinding door een nieuwe verbinding op de stomp van de regelaar te bevestigen.	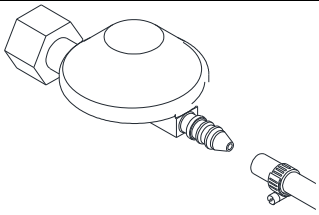	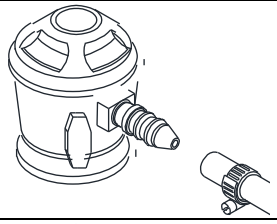
6. Plaats de klem in de stomp	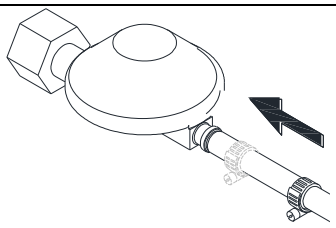	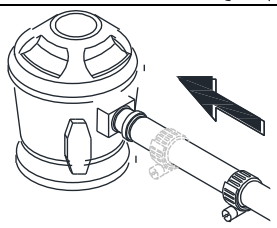
7. Draai de klem vast met een schroevendraaier (kruiskop) of een steeksleutel. WAARSCHUWING! Indien er zichtbare schade aan de klem is, vervang deze dan door een nieuwe.	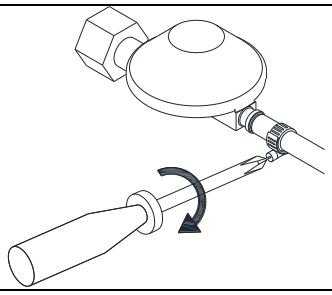	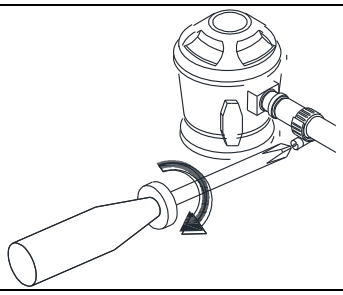

	Twist-on-aansluiting	**Snel loslaten**
4.1. Maak de metalen klem los met behulp van een schroevendraaier (kruiskop) of een steeksleutel.	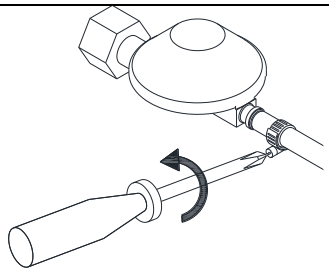	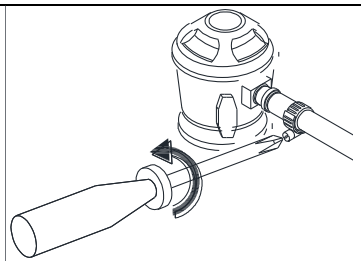
4.2. Beweeg de klem weg van de stomp van de gasregelaar en ga naar stap 5	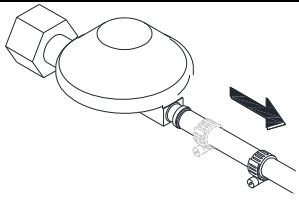	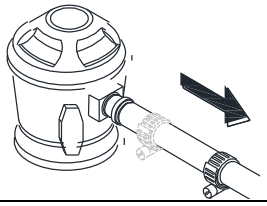

Tabel 3 – Vervanging van drukregelaar

6. GEBRUIKSAANWIJZING

De Stella Automatic haard heeft een op afstand bedienbare klep met een ingebouwde ontsteking voor de waakvlam. De vlamhoogte van de hoofdbrander kan op de juiste manier worden geregeld met een wandschakelaar (aanraakscherm) of een afstandsbediening.

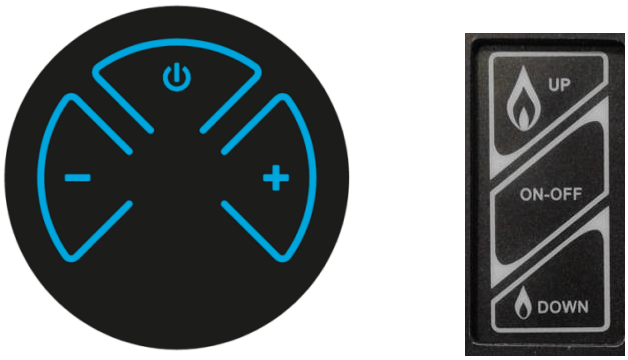

Afbeelding 7 - Handzender en wandschakelaar

6.1. Signaalcode instellen

Let op! U hoeft de signaalcode maar één keer in te stellen. Het is niet nodig bij het vervangen van de batterijen van de handzender of ontvanger. **Het apparaat wordt al geconfigureerd geleverd (afstandsbediening is gekoppeld aan de ontvanger) en is klaar voor gebruik.**

Bij verlies of beschadiging van de handzender moet de nieuwe worden geprogrammeerd en moet de ontvanger vóór het eerste gebruik eerst de signaalcode van de handzender leren:

- Druk op de " **RESET** "-knop op de ontvanger en houd deze ingedrukt totdat u 2 pieptonen hoort. Laat de " **RESET** "-knop los na de tweede (iets langere) pieptoon. **De ontvanger bevindt zich in de grijze gaskast onder het inzetstuk.**

Druk binnen 20 seconden op de **„-"** knop (kleine vlam) op de handzender, totdat er 2 korte pieptonen te horen zijn.

De signaalcode is nu ingesteld op de ontvanger. Als er echter één lange pieptoon te horen is, betekent dit dat het instellen van de signaalcode is mislukt of dat de bedrading verkeerd is aangesloten.

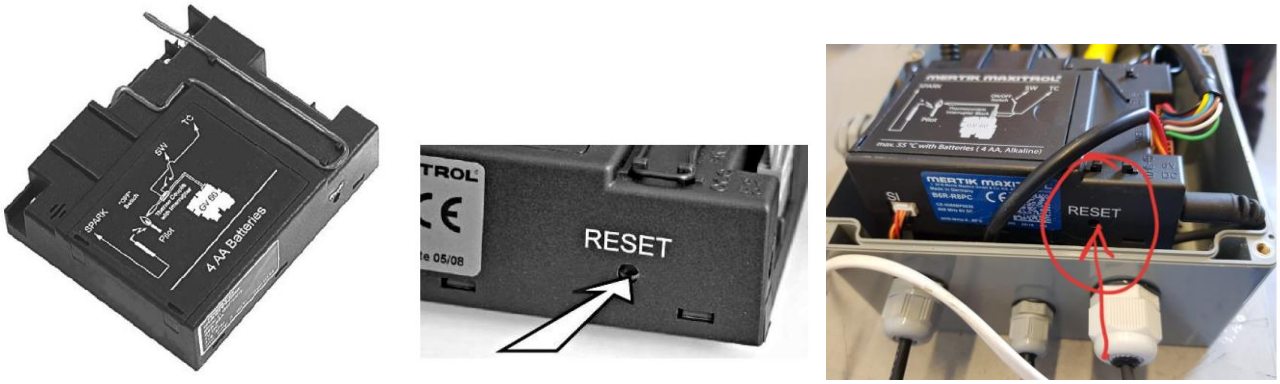

Afbeelding 8 - Ontvanger "RESET"-knop

6.2. Batterijen vervangen

Als de batterijen verkeerd worden geplaatst, kan de elektronica of aandrijving onherstelbaar beschadigd raken. Vervang de batterijen alleen als het apparaat volledig is uitgeschakeld.

LET OP: Indien het apparaat is voorzien van een 230 VAC aansluiting, dan bevinden zich in de ontvanger en in de batterijkast geen batterijen.

- De batterijen worden in de batterijhouder geplaatst die zich onder het klepje op de bovenplaat van de haard bevindt.

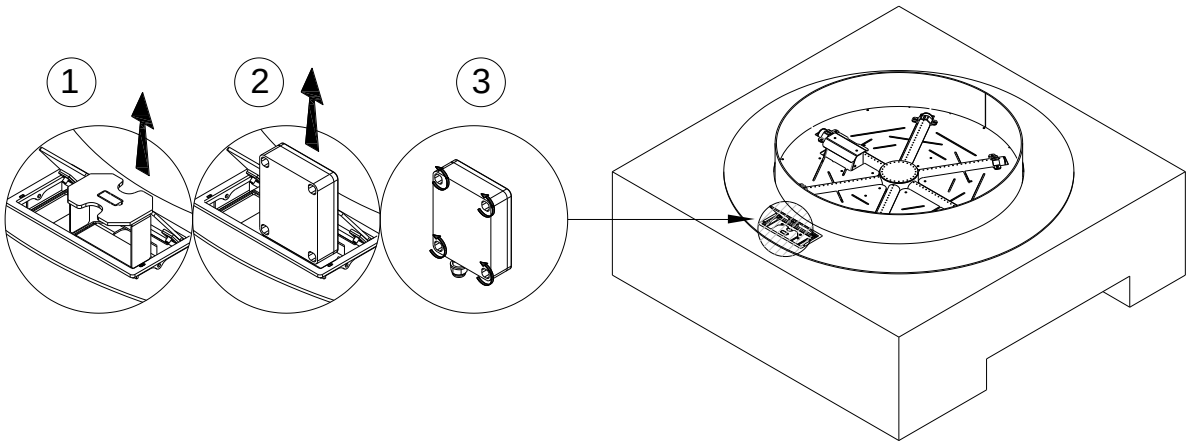

Afbeelding 9 – Batterijen vervangen

- Om de batterijen te vervangen, opent u het klepje op de bovenplaat van de brander en trekt u het deksel eruit. Trek vervolgens de batterijdoos eruit en schroef het deksel los. **WAARSCHUWING!** Let bij het vervangen van de batterijen op de juiste polariteit.
- Nadat u de batterijen hebt vervangen, voert u dezelfde stappen in omgekeerde volgorde uit.

6.3. Afstandsbediening

Stella Automatic kan worden bediend met een radiografische afstandsbediening. Deze bestaat uit een handzender en een ontvanger. De ontvanger is onderdeel van de gasregelblokmontage.

- Elektrische aansluitingen en batterijen:
  - Handzender: 2x 1,5V AAA-batterij
  - Ontvanger: 4 x 1,5 V AA-batterij of 6 VDC

WAARSCHUWING! Zonder gebruik van een netadapter wordt het vervangen van de batterijen aanbevolen aan het begin van elk stookseizoen. Oude of lege batterijen moeten onmiddellijk worden verwijderd. Als ze in het apparaat blijven zitten, kunnen de batterijen oververhit raken, lekken en/of exploderen. Stel batterijen (ook tijdens opslag) NIET bloot aan direct zonlicht, extreme hitte, vuur, vocht of zware schokken. Elk van deze omstandigheden kan ertoe leiden dat de batterijen oververhit raken, lekken en/of exploderen. Batterijen moeten binnen de aanbevolen temperatuurlimieten worden gehouden. Omgevingstemperatuur van de batterij: 32 °F tot 131 °F [0 °C tot 55 °C].

- De batterijen van de handzender hebben een levensduur van ca. één jaar. Wij raden u aan alkalinebatterijen te gebruiken. Oplaadbare batterijen zijn niet toegestaan.
- Batterijen vervangen:
  - Open het klepje aan de achterkant van de afstandsbediening.
  - Verwijder de batterijen uit het batterijvak.
  - Plaats twee nieuwe 1,5V-batterijen (type LR03 of AAA) zoals aangegeven in het batterijvak.
  - Sluit de deksel

6.3.1. Zet het vuur AAN en UIT

Zorg ervoor dat de MANUAL-knop op de GV60-klep in de stand **AAN staat** , volledig tegen de klok in, voordat u het apparaat bedient.

WAARSCHUWING! Wanneer de waakvlam ontstoken is, draait de motor Automatic naar de maximale vlamhoogte. Als de waakvlam om welke reden dan ook uitgaat, wacht dan 5 minuten voordat u hem opnieuw probeert aan te steken. Als de waakvlam na meerdere pogingen niet blijft branden, draait u de hoofdklepknop naar **UIT.**

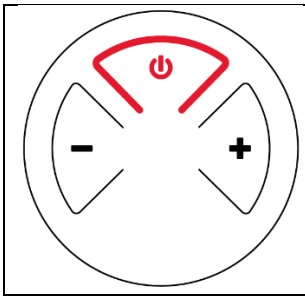	**1.** Open de kraan van de gasfles (of de gastoevoerkraan in de gasleiding). **2.** Druk op de knop totdat twee korte pieptonen bevestigen dat de startsequentie is begonnen. Laat de knop vervolgens los. **3.** Het hoofdgas stroomt zodra de ontsteking van de piloot is bevestigd. **4.** De handset schakelt Automatic over naar de handmatige modus nadat de hoofdbrander is ontstoken. **5.** Houd de knop ingedrukt om het vuur **UIT te zetten.**

- Het kan enkele seconden duren voordat er een waakvlam ontstaat, vooral als u een nieuwe LPG-gasfles hebt geplaatst.
- Als de waakvlam na 3 ontstekingspogingen niet ontsteekt, sluit dan de gaskraan en neem contact op met de monteur.
- Zodra de waakvlam brandt, moet de hoofdbrander binnen 10 seconden Automatic ontsteken. Gebeurt dit niet, sluit dan direct de gaskraan en waarschuw de monteur.
- Als de hoofdbrander met een plop ontbrandt, moet u onmiddellijk de gaskraan dichtdraaien en de monteur waarschuwen.
- Als u het apparaat gedurende een bepaalde tijd niet gebruikt, sluit dan de gaskraan in de gasleiding (of de kraan van de gasfles).

WAARSCHUWING! Als de waakvlam om welke reden dan ook uitgaat, wacht dan 5 minuten voordat u de vlam opnieuw probeert aan te steken.

WAARSCHUWING!

- **Onder omstandigheden van verhoogde vochtigheid (regen, wind, mist, dauw, etc.) kunnen er tijdelijke problemen zijn met het aanzetten van de haard. Dit is een normaal verschijnsel dat verband houdt met de demping van het ontstekingselement.**
- **Wacht tot het ontstekingselement volledig droog is voordat u de haard aanzet.**
- **U kunt dit proces versnellen door de waakvlam met perslucht te blazen om het opgehoopte vocht te verwijderen. De goed gestookte waakvlam bestaat uit 3 kleinere delen.**

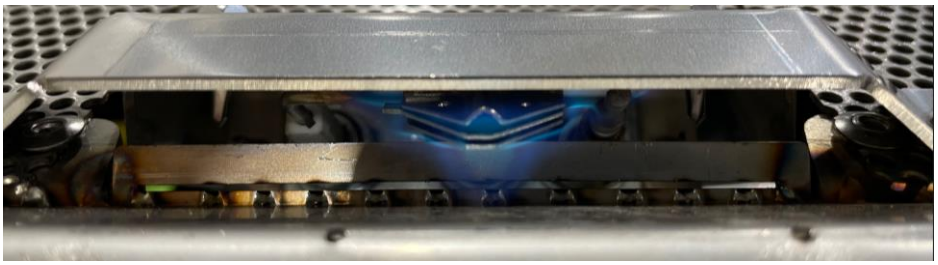

Figuur 10 – Ontstekingselementen

6.3.2. Stand-bymodus (waakvlam)

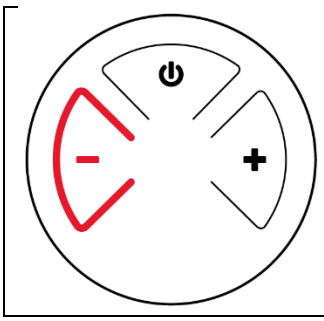	„- “ ingedrukt om het apparaat op waakvlam te zetten. Waakvlam blijft branden (stand-bystand).

6.3.3. Vlamhoogteverstelling

Na ontsteking stelt de brander de vlammen Automatic in op de maximale hoogte.

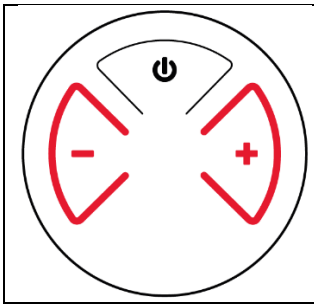	• Om de vlam lager te zetten of om het apparaat op waakvlam te zetten, houdt u de knop **„- “ ingedrukt** . • Om de vlam hoger te zetten, houdt u de knop **„+ ” ingedrukt** .

6.3.4. Vlamhoogte direct naar minimale positie

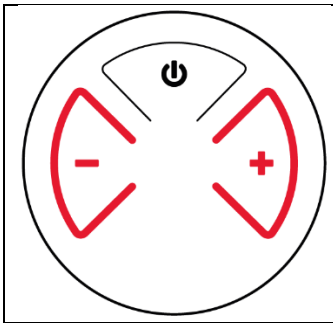	op de knop **„- “ te drukken** , worden de vlammen Automatic verlaagd naar de LAAG-stand **OPMERKING:** De vlam gaat eerst naar hoog vuur voordat hij naar laag vuur gaat.

6.3.5. Vlamhoogte direct naar maximale positie

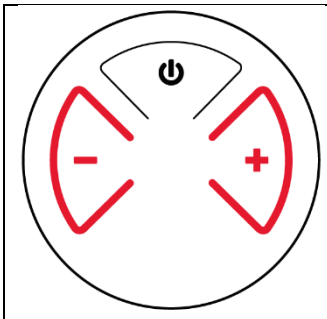	op de knop **„+ “ te drukken** , worden de vlammen Automatic naar de HOGE stand verhoogd Houd de knop **„+ “ ingedrukt** om het vlamniveau te verhogen en de brander vanuit de stand-bypositie aan te zetten. **OPMERKING:** Als u de brander aanzet door op de knop te drukken, moet deze binnen 10 seconden ontsteken. Gebeurt dit niet, sluit dan direct de gaskraan en waarschuw de monteur.

6.3.6. Automatice terugschakeling naar piloot

3 uur geen communicatiefunctie

De klep schakelt over naar waakvlam als er gedurende 3 uur geen communicatie is tussen handset en ontvanger. Het vuur blijft normaal functioneren als de communicatie is hersteld.

Ontvanger oververhit

- Aangedreven door netadapter: De klep schakelt over naar waakvlam als de temperatuur van de ontvanger hoger is dan 176 °F (80 °C). Als er in deze configuratie batterijen in de ontvanger zijn geïnstalleerd, mag de temperatuur niet hoger zijn dan 60 °C.
- Werkt op batterijen en/of is aangesloten op de V-module: De klep schakelt over naar de pilotpositie als de temperatuur in de ontvanger hoger is dan 140 °F (60 °C).

OPMERKING: Wanneer de temperatuur van de ontvanger lager is dan 60 °C (140 °F), kan de hoofdbrander handmatig worden ingeschakeld.

6.3.7. Automatice uitschakeling

Afteltimer

Aan het einde van de afteltijd gaat het vuur uit. De afteltimer werkt alleen in de handmatige, thermostatische en eco-standen. De maximale afteltijd is 9 uur en 50 minuten.

Ontvanger met lage batterij

Bij een lage batterijspanning in de ontvanger schakelt het systeem het vuur volledig uit. Dit gebeurt niet als de stroomtoevoer wordt onderbroken.

Piloot op aanvraag

- Deze groene functie elimineert gasenergieverbruik tijdens langdurige inactiviteit van het apparaat. Wanneer het apparaat gedurende een langere periode inactief is, dooft het systeem Automatic de waakvlam. Deze functie helpt de consument kostenvoordelen te realiseren door Automatic energieverbruik te elimineren tijdens maanden zonder verwarming en beperkt gebruik.
- De geprogrammeerde inactiviteitsduur om het systeem te activeren, wordt door de fabrikant van het apparaat gespecificeerd en kan ter plekke niet worden gewijzigd.

6.4. Aanraakscherm



Figuur 11 – Touchscreen

Het apparaat AAN zetten

- **AAN-UIT- knop** ingedrukt totdat er twee korte pieptonen klinken ter bevestiging dat de startprocedure is gestart. Laat de knop vervolgens los.
- Zodra de ontsteking van de piloot is bevestigd, is er sprake van hoofdgasstroom.

Standby-modus (waakvlam)

- Houd de knop (kleine vlam) ingedrukt DOWN om het apparaat op waakvlam te zetten.

Om het apparaat UIT te schakelen

- Druk op de **AAN-UIT-** knop.

Vlamhoogte-aanpassing

- Houd de knop (grote vlam) ingedrukt UP om de vlamhoogte te vergroten.
- Houd de knop (kleine vlam) ingedrukt DOWN om de vlamhoogte te verlagen of om het apparaat op de waakvlam te zetten.

7. TESTEN

WAARSCHUWING! SCHAKEL HET APPARAAT NOOIT IN ALS DE KENMERKENDE GASGEUR WAARNEEMBAAR IS.
Als u tijdens het stoken van de haard een gaslucht ruikt, dient u het apparaat onmiddellijk uit te schakelen en de gastoevoer naar de gasfles af te sluiten door de gaskraan dicht te draaien.

7.1. Controleren op gaslekken

- Controleer of alle verbindingen luchtdicht zijn.
- Om dit te doen, moet u alle verbindingen insmeren met zeepsop (of water met een andere schuimende substantie) of met een professionele spray voor lekdetectie.
- Als er luchtbellen aanwezig zijn, betekent dit dat er een lek in de verbinding zit.
- Verwijder de lekkages in de aangegeven ruimtes.
- Controleer nogmaals op lekkages.
- Droog de gecontroleerde verbindingen na de inspectie.
- Het apparaat mag pas weer worden gebruikt nadat alle lekken zijn verholpen.
- Als het probleem zich opnieuw voordoet, neem dan contact op met de dealer.

7.2. Het vlambeeld controleren

- Laat de Stella Automatic op de maximale vlamhoogte branden en controleer hoe de vlam eruitziet.
- De vlam moet recht en gelijkmatig over de gehele lengte van de hoofdbrander verdeeld zijn.
- Indien er zichtbare openingen zijn of er grote verschillen zijn in de vlamhoogte, dient u de haard uit te schakelen. Nadat het apparaat is afgekoeld, dient u de plaatsing van de decoratieve stenen zodanig aan te passen dat deze gelijkmatig over het gehele oppervlak van de hoofdbrander zijn verdeeld.

WAARSCHUWING! Vergeet niet om het deksel, waarin de ontsteking en de waakvlam zich bevinden, niet met stenen te bedekken!

- Steek de open haard aan en controleer nogmaals hoe de vlammen eruitzien.

8. ONDERHOUD EN ONDERHOUD

Wij adviseren om de waakvlam en de hoofdbranderunit schoon te maken voordat u het apparaat weer in gebruik neemt nadat het tijdens de winterperiode uit de opslag is geweest.

8.1. Testen en reinigen

Controleer en reinig indien nodig:

- De hoofdbrander - verwijder indien nodig gebroken stenen en het aanwezige stof.
- Waakvlambrander en thermokoppel (indien nodig bestaande bezinksel verwijderen). Bij zichtbare schade contact opnemen met uw dealer.
- Ontsteker - de afstand tussen de ontsteker en de waakvlam mag niet groter zijn dan 5 mm.
- Glazen schermen – controleer op vuil, vlekken of mogelijke krassen of barsten. Als er barsten aanwezig zijn, vervang het glazen scherm dan door een nieuw. Neem hiervoor contact op met uw dealer.
- Gaskoppeling en drukregelaar (als de vervaldatum ongeldig is, vervang deze hulpstukken dan door nieuwe). Als u problemen ondervindt met de regelaar, gaskoppeling, brander of regelkleppen, probeer deze onderdelen dan niet te repareren. Neem contact op met een verkoper, een erkende service of een importeur om reserveonderdelen te verkrijgen. Gebruik alleen originele reserveonderdelen om ervoor te zorgen dat het apparaat efficiënt werkt.

9. PROBLEEMOPLOSSING

Waarschuwing! Montage, onderhoud en service dienen te worden uitgevoerd door een gekwalificeerde professional met de juiste kwalificaties, een geschikt bedrijf of de gasleverancier.

PROBLEEM	MOGELIJKE OORZAAK	CORRIGERENDE MAATREGELEN
GASGEUR	**SLUIT DE KLEP OP DE GASFLES ONMIDDELLIJK. GEBRUIK HET APPARAAT NIET TOT DE LEKKEN ZIJN VERWIJDERD.**	
Lek gedetecteerd bij cilinder, regelaar of andere verbinding.	1. Een losse regelaarverbinding . 2. Lekkage in de gasaansluiting, in de regelaar of bij de gasknoppen .	1. Draai het vast en test het. 2. Meld dit probleem bij de service .
Brander ontsteekt niet	1. De fles is leeg. 2. De ontstekingsverbinding is niet aangesloten . 3. Geen ontstekingsvonk. 4. De ontstekingselektrode is verkeerd tegenover de ontsteker geplaatst. 5. Gasmondstukken zijn verstopt. 6. Gasverbinding is verdraaid. 7. De drukregelaarverbinding zit los.	1. Vervang de gasfles. 2. Sluit de ontstekingsverbinding aan . 3. Vervang de ontsteker. 4. Lijn de elektrode opnieuw uit en verwijder eventueel omliggend vuil uit het gebied. 5. Demonteer de brander en maak het mondstuk schoon. 6. Recht de koppeling. Houd de koppeling uit de buurt van de behuizing. 7. Draai de verbinding vast. Controleer op lekkages.
Ontsteker werkt niet	1. Ontstekingsdraad niet aangesloten. 2. Elektrode verkeerd uitgelijnd op waakvlambrander 3. Storing in de ontsteker	1. Zorg ervoor dat de pilootelektrodedraad is aangesloten. 2. Lijn de elektrode opnieuw uit en verwijder eventueel omliggend vuil uit het gebied. 3. Vervang de ontsteker
Lage efficiëntie, "krakende" geluiden	1. De fles is leeg. 2. De sproeiers van de brander zijn verstopt.	1. Vervang de gasfles. 2. Demonteer de brander en maak het mondstuk schoon.
Bonkende geluiden die de regelaar maakt.	De cilinderklep is snel opengegaan.	Draai de fleskraan langzaam open.
Een levendige/feloranje en rokerige vlam van de brander.	Gaten geblokkeerd in het apparaat dat het gas-luchtmengsel produceert.	Demonteer de brander en reinig/ontstop de gaten in het apparaat.

Tabel 4 – Problemen oplossen

10. DIENST

Bij problemen met uw open haard kunt u contact opnemen met onze serviceafdeling. U krijgt dan antwoord op onderstaande vragen.

- Geef het serienummer van de haard en het factuurnummer door om de garantieperiode te verifiëren
- Lever foto's/videomateriaal aan waarin het bestaande probleem wordt getoond
- Kunt u een tikkende vonk horen/zien, die verantwoordelijk is voor de ontsteking van de waakvlam?
- Weet u zeker dat er geen lucht meer in de gasaansluiting zit, gasfles vol is en geopend?
- Welk type gas gebruikt u voor de toevoer van de open haard?
- Heb je geprobeerd de batterijen in de open haard (4xAA) en in de afstandsbediening (2 AAA) te vervangen?
- Als de haard net is geïnstalleerd of langere tijd niet is gebruikt, kan het zijn dat de eerste keer dat de haard uitbrandt (ook na het vervangen van de gasfles) wel 10 pogingen nodig heeft.



Figuur 12 – Locatie van het serienummer

11.TECHNISCHE SPECIFICATIE

Gascategorie		I3B/P(30); I3P(30); I3+(28-30/37)	I3B/P(37); I3P(37);	I3B/P(50); I3P(50);	I2E(20); I2H(20);
Apparaattype		A1 Buiten	A1 Buiten	A1 Buiten	A1 Buiten
Referentiegas		G30/G31	G30/G31	G30/G31	G20
Netto-invoer (Hi) Stella Automatic 500 / 600 / 800		5,1 / 12,6 / 17,3	5,1 / 12,6 / 17,3	5,1 / 12,6 / 17,3	5,6 / 7,9 / 16,4
Ingangsdruk	mbar	30	37	50	20
Gasstroom bij 15°C en 1013 mbar Stella Automatic 500 / 600 / 800	m^3/u	-----	-----	-----	0,5 / 0,71 / 1,47
Gasstroom bij 15°C en 1013 mbar Stella Automatic 500 / 600 / 800	kg/uur	0,4 / 0,98 / 1,35	0,4 / 0,98 / 1,35	0,4 / 0,98 / 1,35	-----
Mondstuk van de hoofdbrander Stella Automatic 500 / 600 / 800	mm	1,4 / 2,0 / 2,4	1,4 / 2,0 / 2,4	1,4 / 2,0 / 2,4	1,8 / 2,4 / 3,1
Piloteenheid		G30-ZP2M-L	G30-ZP2M-L	G30-ZP2M-L	G30-ZP2M-L
Gasregelklep		Mertik GV 60	Mertik GV 60	Mertik GV 60	Mertik GV 60
Gaskoppeling		Ø9mm	Ø9mm	Ø9mm	Extern ⅜”

12. GARANTIE

Planika Sp. z oo verleent de Klant een kwaliteitsgarantie voor de goede werking van de goederen die op het verkoopdocument staan vermeld. De garantie wordt bepaald voor een bepaalde periode vanaf de aankoopdatum (op basis van de garantiekaart samen met de aankoopbon). De garantieperiode begint op het moment van aankoop van het originele product door de eerste eindgebruiker. Het product kan uit verschillende afzonderlijke onderdelen bestaan en verschillende onderdelen kunnen worden gedekt door verschillende garantieperiodes. De fabrikant geeft 2 jaar garantie vanaf de aankoopdatum op een inzetstuk voor de goede werking ervan. De afdichting van de open haard valt onder de garantie voor een periode van 1 jaar vanaf de aankoopdatum van het apparaat. De garantie dekt niet: decoratieve elementen en glas. Het gebruik van de inzetstuk voor de open haard en de bedrijfsomstandigheden moeten in overeenstemming zijn met de gebruikershandleiding. De basis voor de gratis reparatie die onder de garantie valt, is een garantiekaart. De garantiekaart vervalt zonder datum, stempels, handtekeningen en de wijzigingen die door onbevoegde personen zijn aangebracht. Het recht van de klant op garantie vervalt Automatic: na de garantieperiode. Schade veroorzaakt door onjuiste behandeling, opslag, slecht onderhoud, onverenigbaar met de voorwaarden in de handleiding en om andere redenen die niet te wijten zijn aan de fout van de fabrikant, maakt de garantie ongeldig. Neem bij klachten altijd contact op met uw dealer. De leverancier neemt contact op met het bedrijf Planika, indien hij dit nodig acht. De fabrieksgarantie is 2 jaar geldig vanaf de aankoopdatum. Details over de garantie zijn beschikbaar op https://www.planikafires.com/warranty-cards/

13. CONTACTGEGEVENS VAN DE FABRIKANT

Bedrijfsnaam : **Planika Sp. z oo**

Adres : **Bydgoskich Przemysłowców 10**

Telefoon: **+ 48 52 364 11 60**

VERKOPER	
Naam :	
Adres :	
Telefoon/fax:	
Verkoopdatum :	Verkoperszegel en handtekening

KOPER	
Naam :	
Adres :	
Telefoon/fax:	
Aankoopdatum :	

De gashaard dient te worden geïnstalleerd door een gekwalificeerde installateur, conform de geldende nationale bouwvoorschriften en conform de richtlijnen in de installatie- en gebruikershandleiding.

Ik verklaar hierbij dat ik de gebruiksaanwijzing en de garantievoorwaarden heb gelezen.

Datum en leesbare handtekening van de Koper

INSTALLATEUR	
Naam :	
Adres :	
Telefoon/fax:	
Datum van ingebruikname :	
Ik verklaar hierbij dat de door mijn Bedrijf geïnstalleerde gashaard is geïnstalleerd conform de geldende bouwvoorschriften en conform de richtlijnen in de Installatie- en Gebruikershandleiding. De geïnstalleerde gashaard is klaar voor veilig gebruik.	Installateur zegel en handtekening

REGISTER VAN APPARAATINSPECTIES	